BIANCHI & FONTANA

# DUNA D1B HAMMAM

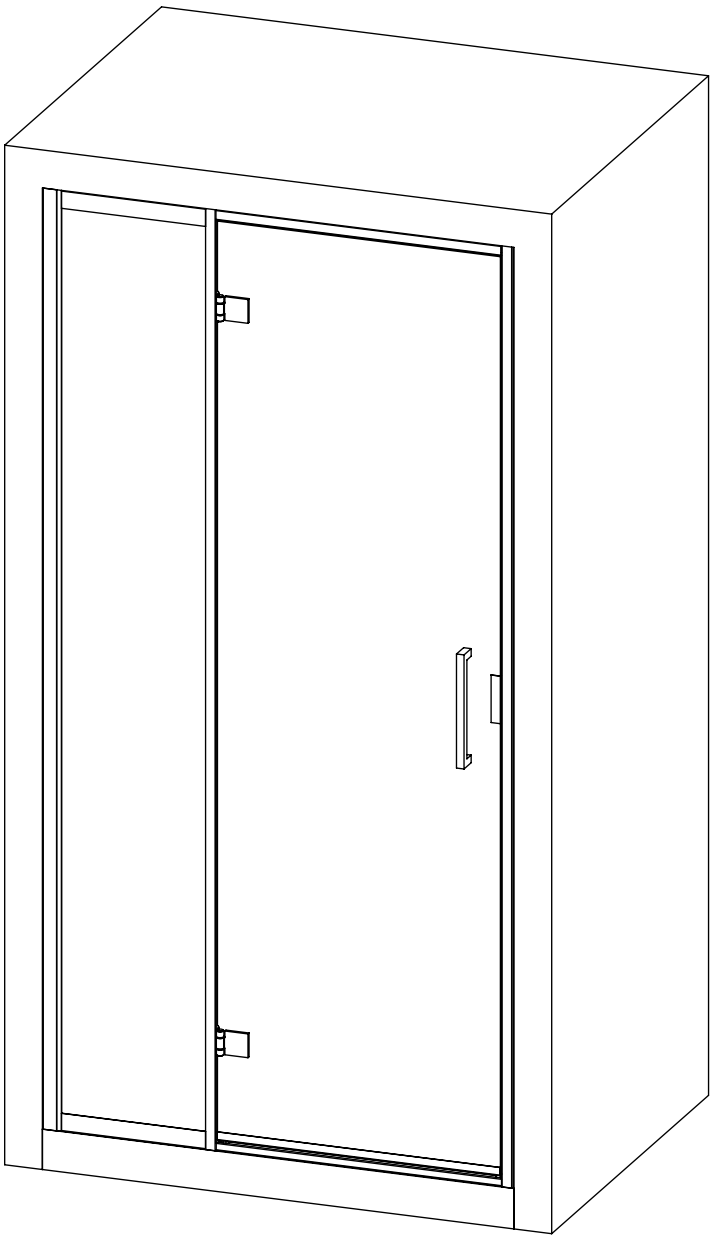

**MATERIALE CONTENUTO ALL'INTERNO DELL'IMBALLO COMPOSTO DA 2 SCATOLE:**

1. ANTA BATTENTE COMPLETA DI MANIGLIA, PROFILI TELAIO CON SACCHETTO PER IL FISSAGGIO COMPOSTO DA 8 VITI CON TASSELLI
2. PARETE FRONTALE FISSA

# CONDIZIONI DI BASE

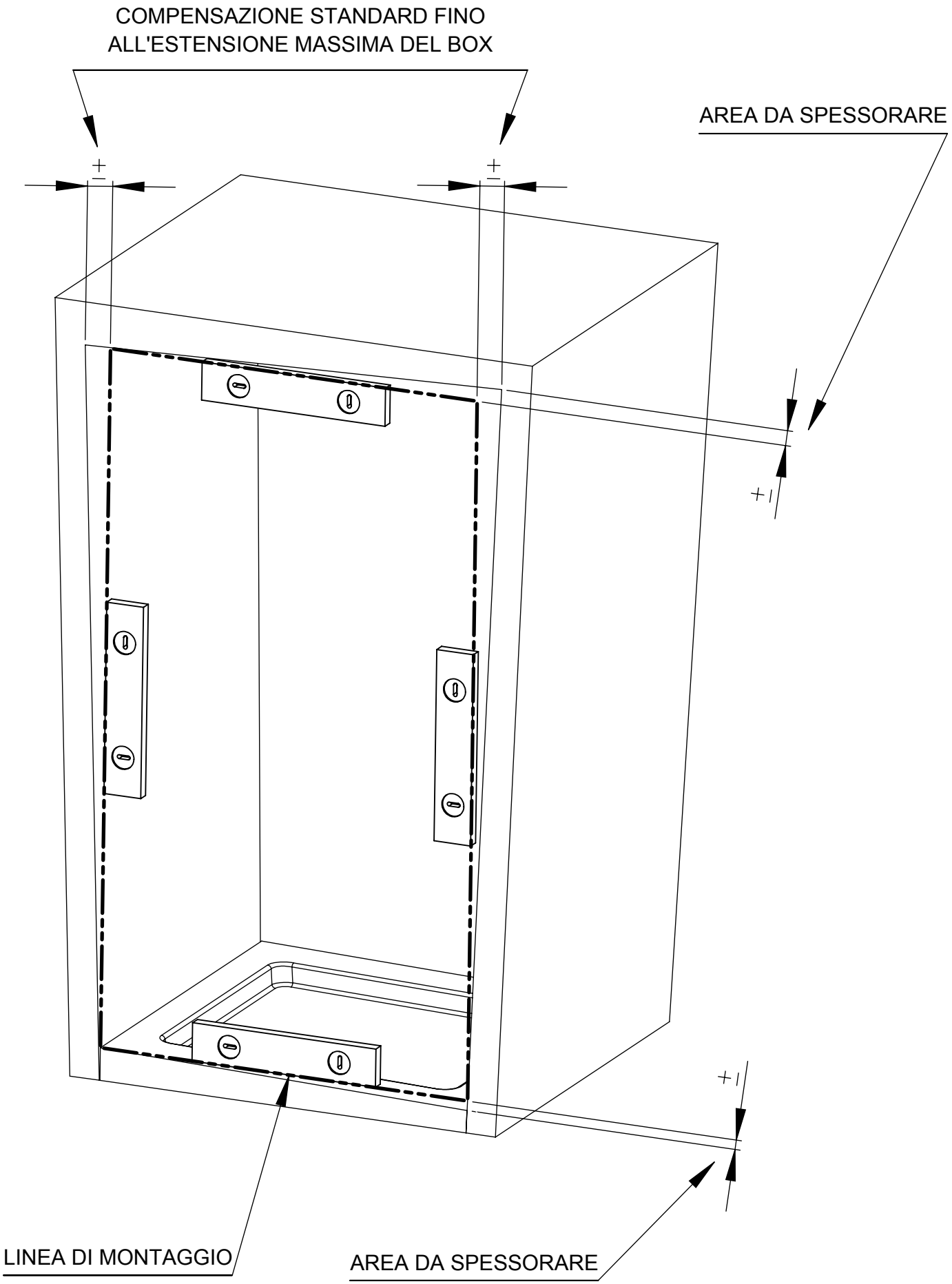

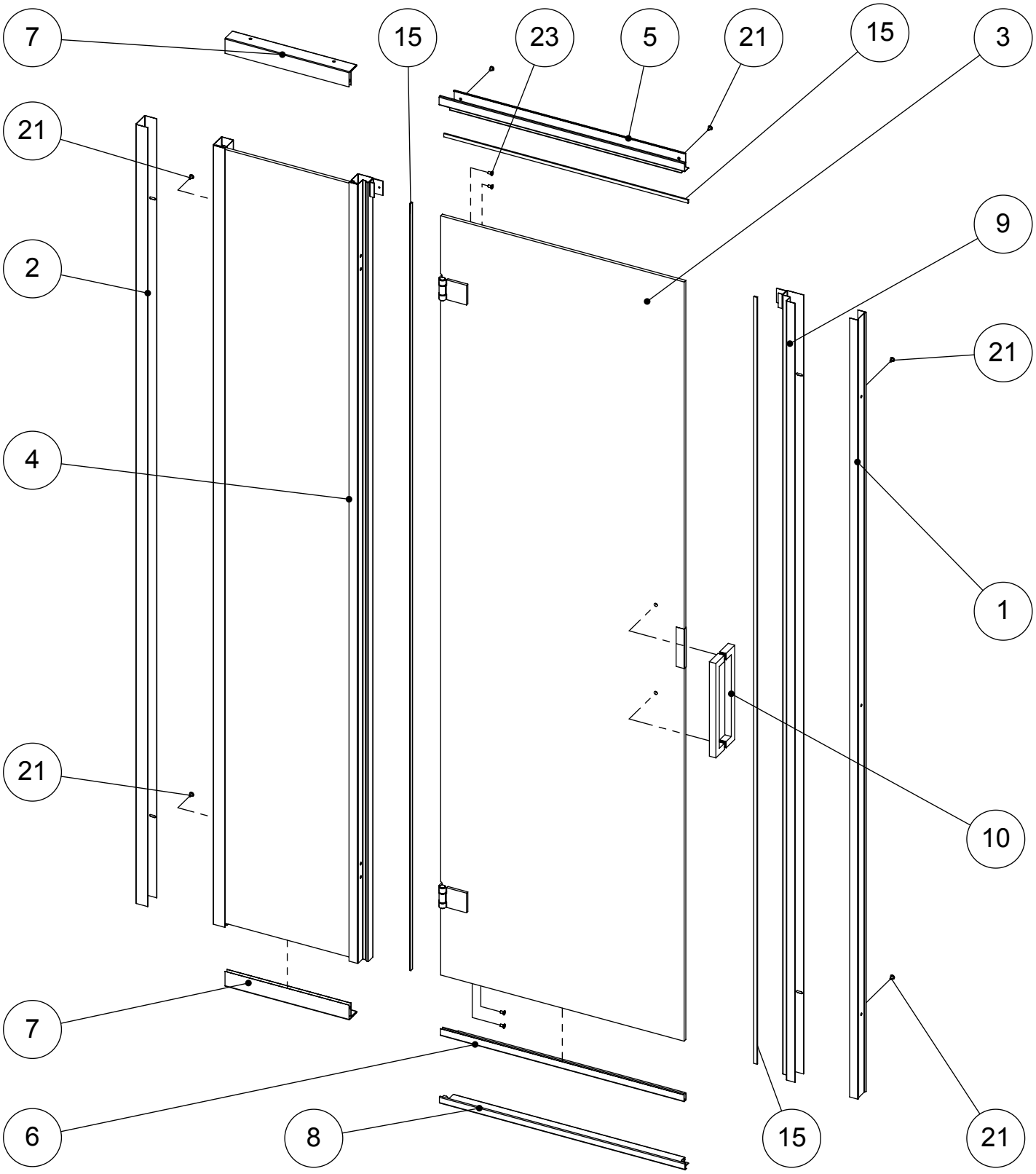


## KIT MONTAGGIO DOTAZIONE

8 VITI INOX

8 TASSELLI Ø6

## ATTREZZI NECCESSARI

CACCIAVITE A CROCE

CACCIAVITE A TAGLIO

SILICONE

TRAPANO (PUNTA Ø6)

MATITA

BRUGOLA (CH.3)

METRO

BOLLA

# FASE 10

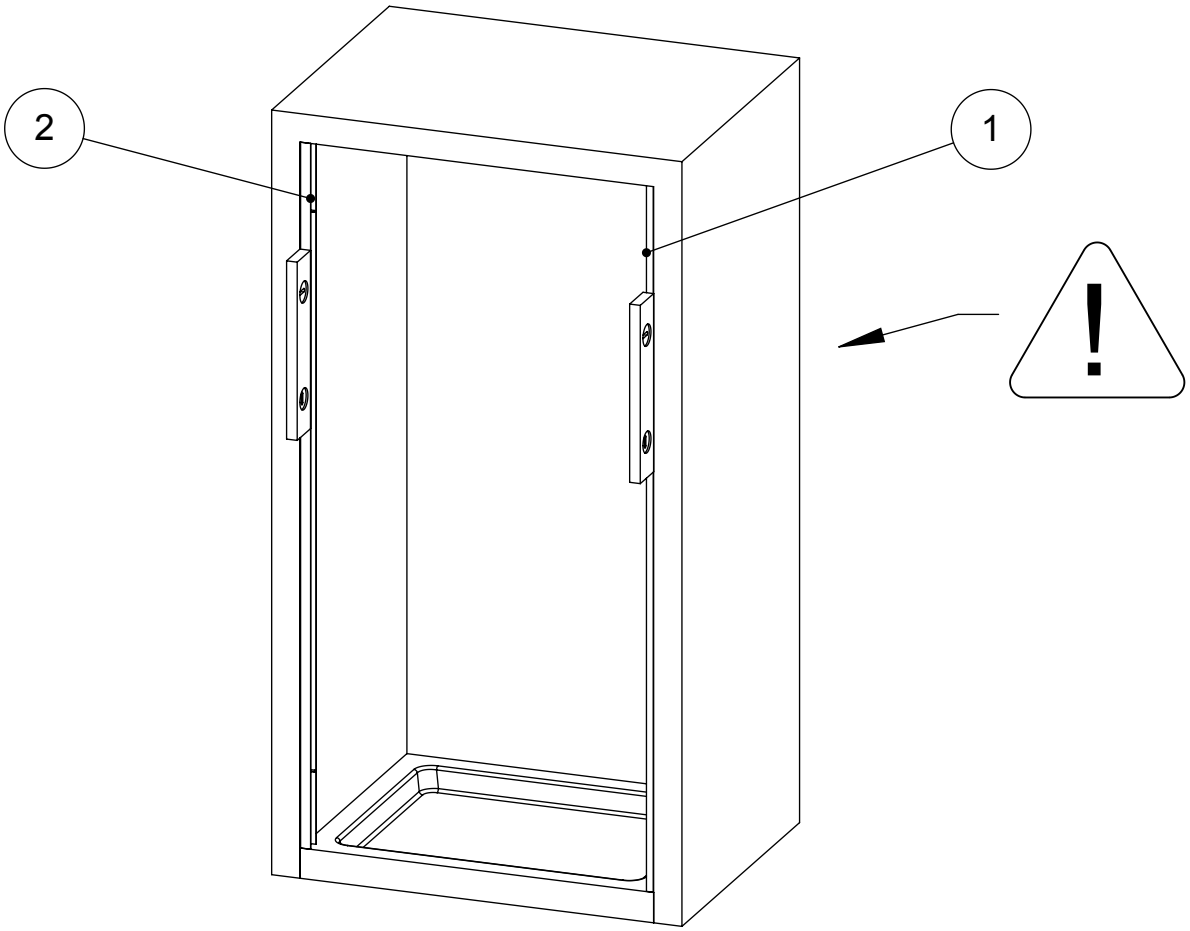


(A) TOGLIERE LA PELLICOLA PROTETTIVA DAI PROFILI (1) E (2) PRIMA DEL MONTAGGIO

(B) METTERE A BOLLA I PROFILI (1) E (2) E UTILIZZARLI PER TRACCIARE LE FORATURE DI FISSAGGIO ALLA PARETE

(C) ESEGUIRE I FORI PER I TASSELLI

(D) INSERIRE I TASSELLI

(E) FISSARE I PROFILI DI COMPENSAZIONE (1) E (2) A MURO TRAMITE LE VITI CON TASSELLI ACCERTANDO CHE I COMPENSATORI SIANO PERFETTAMENTE A PIOMBO

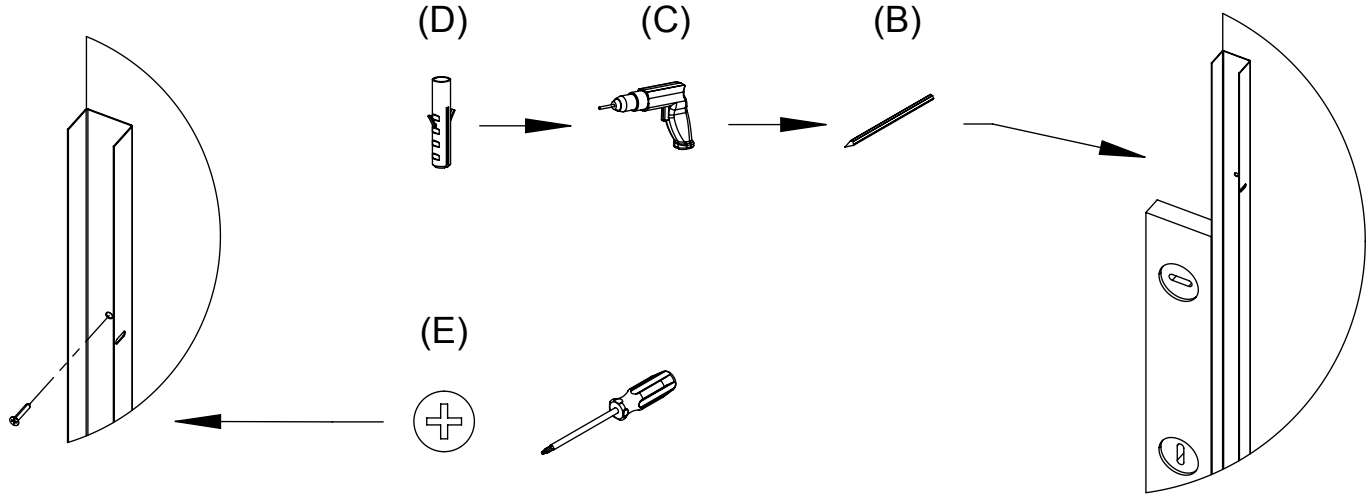


| | |
|---|---|
| ! | UTILIZZARE<br>ESCLUSIVAMENTE VITI INOX<br>il non utilizzo di viti inox può trasmettere<br>la presenza di ruggine nella struttura |

# FASE 20

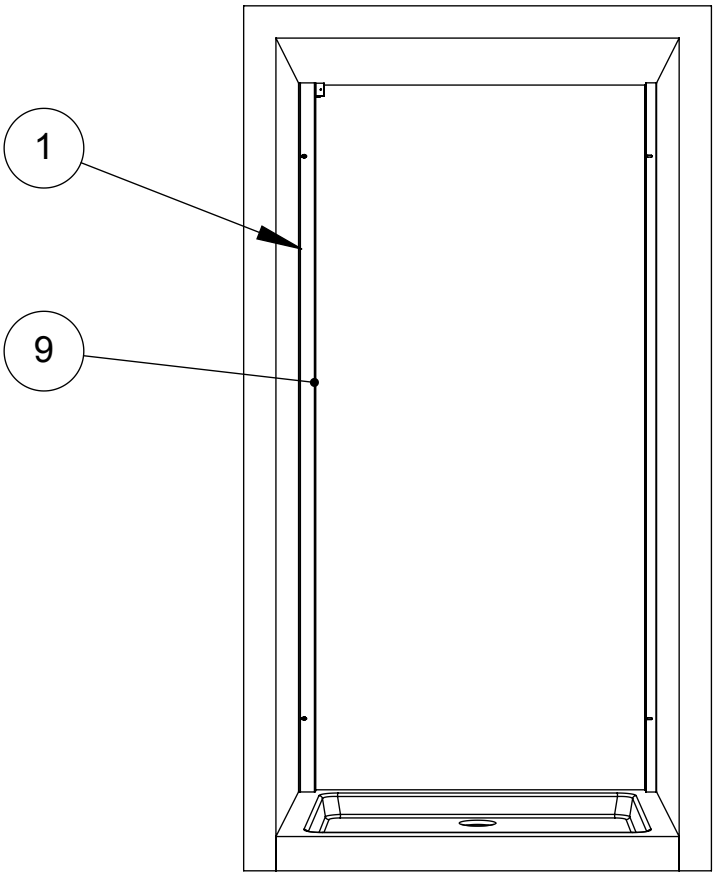


(A) TOGLIERE LA PELLICOLA PROTETTIVA DAL PROFILO (9) PRIMA DEL MONTAGGIO

(B) INSERIRE IL PROFILO (9) NEL PROFILO DI COMPENSAZIONE (1)

(C) REGOLARE LA STRUTTURA E BLOCCARE IL PROFILO (9) CON LE VITI (21) IN DOTAZIONE

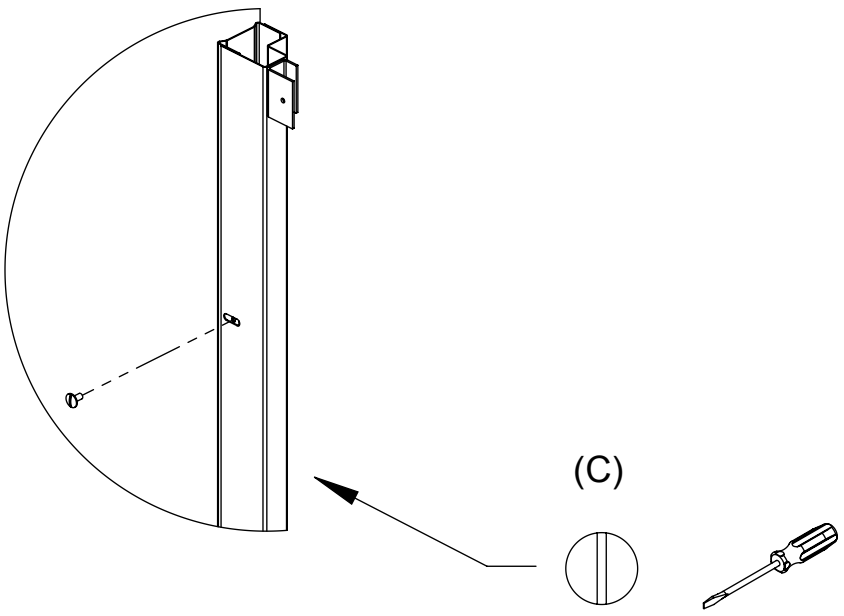


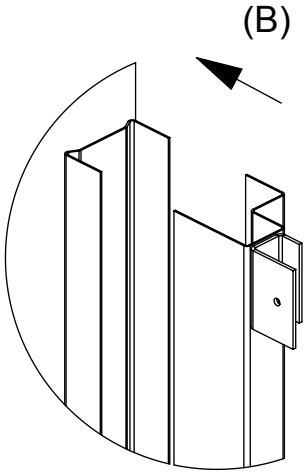

# FASE 30

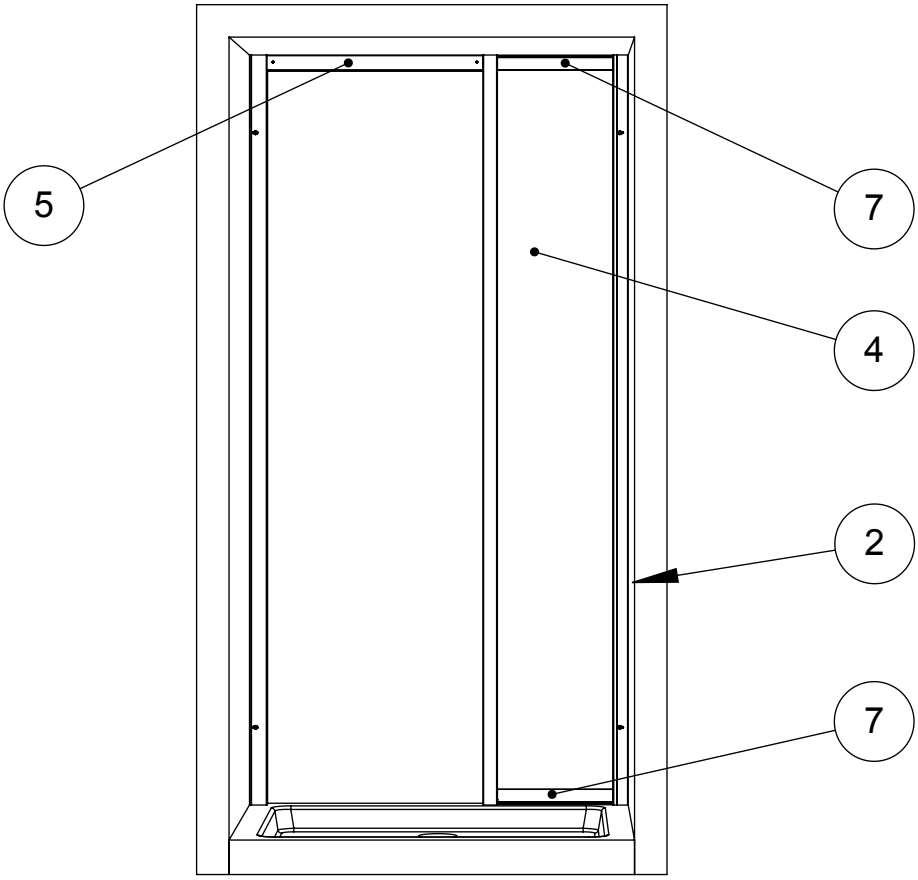


(A) TOGLIERE LA PELLICOLA PROTETTIVA DAI PROFILI DELLA PARETE FRONTALE PRIMA DEL MONTAGGIO

(B) INSERIRE LA PARETE FRONTALE (4) NEL PROFILO DI COMPENSAZIONE (2) E MONTARE IL PROFILO DI BATTUTA SUPERIORE (5) PER TRACCIARE LE FORATURE DI FISSAGGIO PER I PROFILI (7)

(C) SMONTARE LA PARETE (4) ED PROFILO (5) ED ESEGUIRE I FORI PER I TASSELLI

(D) INSERIRE I TASSELLI

(E) FISSARE I PROFILI (7) A MURO TRAMITE LE VITI CON TASSELLI

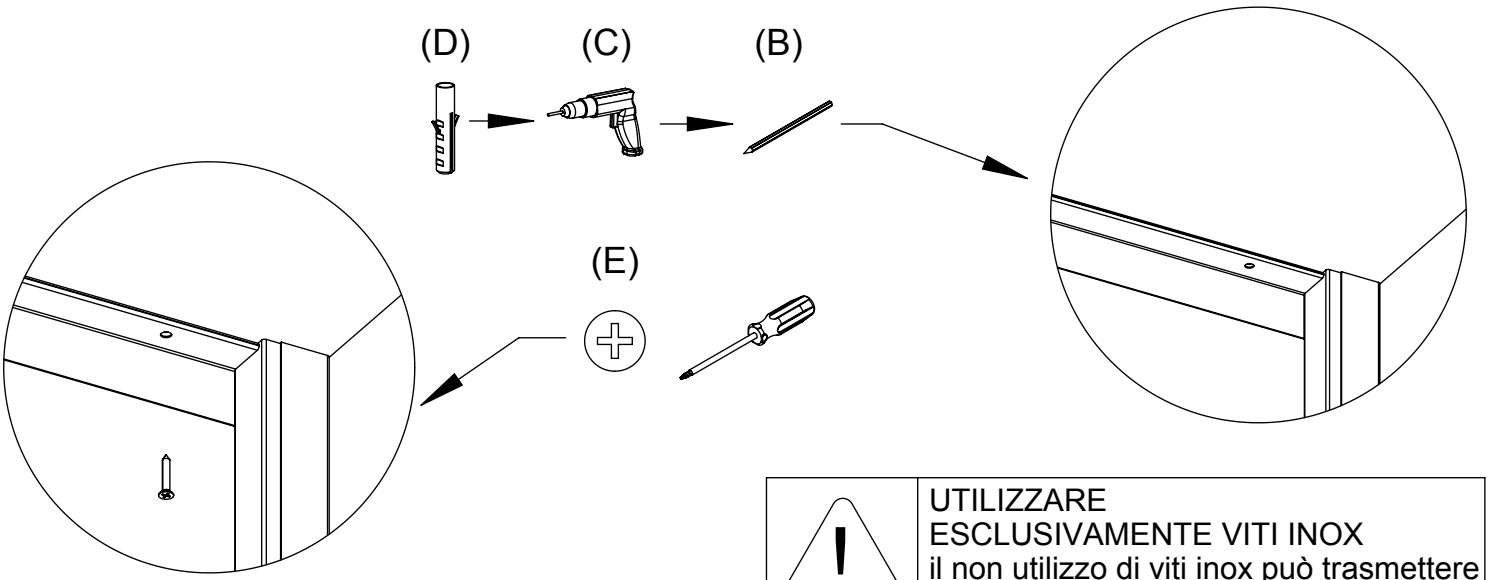


| | |
|---|---|
| ! | UTILIZZARE ESCLUSIVAMENTE VITI INOX<br>il non utilizzo di viti inox può trasmettere la presenza di ruggine nella struttura |

# FASE 40

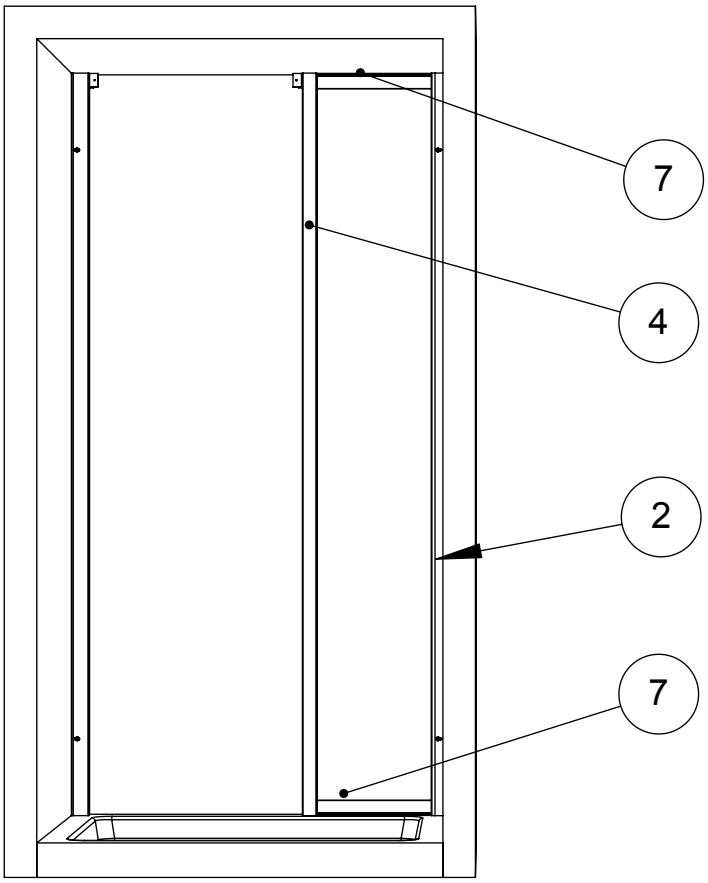


(A) TOGLIERE I PROFILI (7) DALLA PARETE FRONTALE

(B) SILICONARE I PROFILI (7) E RIMONTARE SULLA PARETE FRONTALE

(C) INSERIRE LA PARETE FRONTALE (4) NEL PROFILO DI COMPENSAZIONE (2)

(D) REGOLARE LA STRUTTURA E BLOCCARE IL PROFILO (4) CON LE VITI (21) IN DOTAZIONE

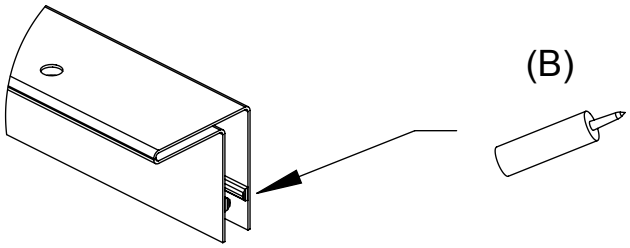


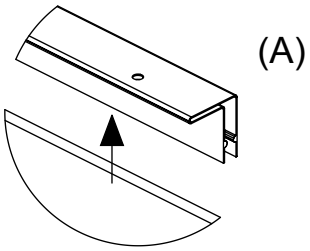


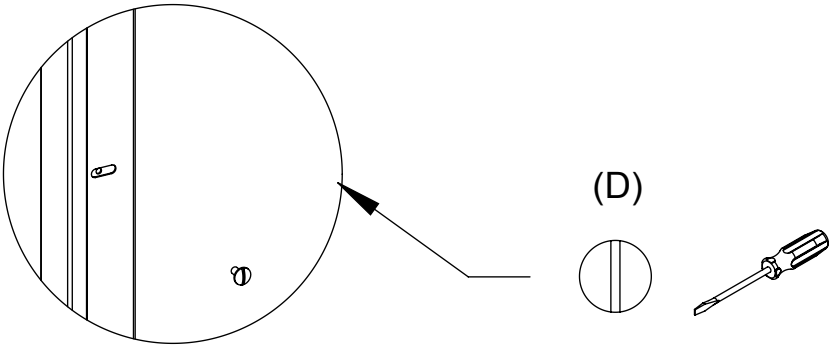


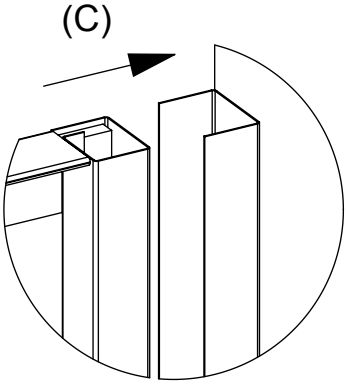

# FASE 50

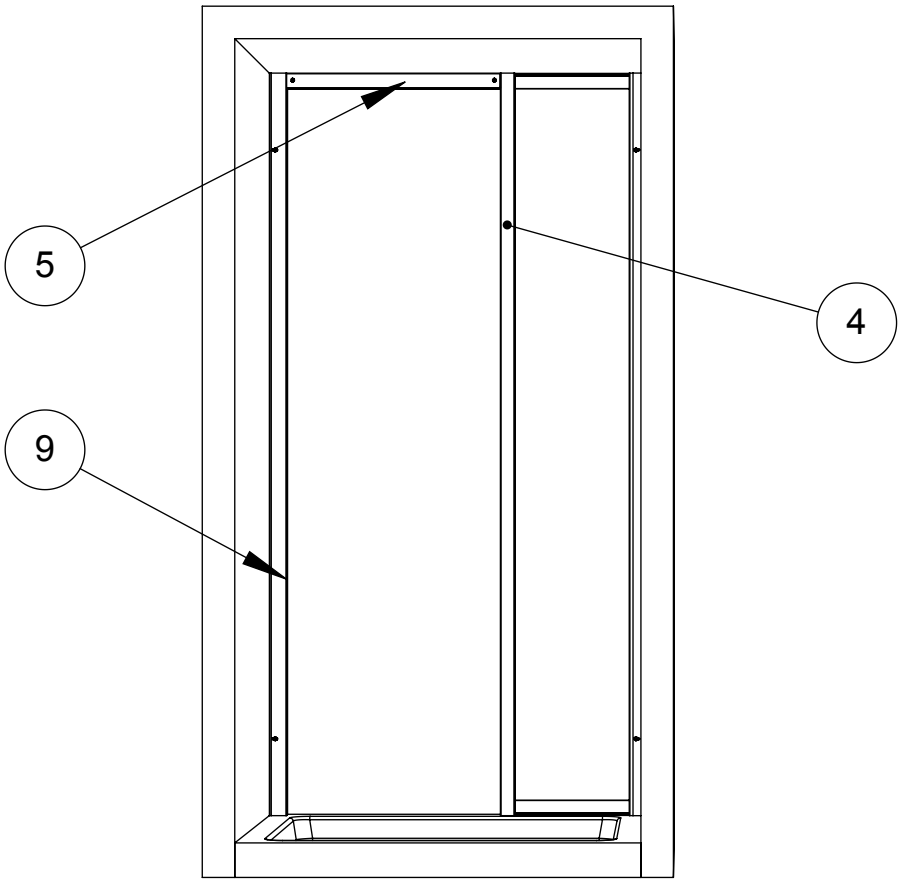


(A) INSERIRE IL PROFILO DI BATTUTA SUPERIORE (5) TRA IL PROFILO CERNIERE (4) E IL PROFILO DI BATTUTA (9)

(B) BLOCCARE IL PROFILO (5) CON LE VITI (21) IN DOTAZIONE

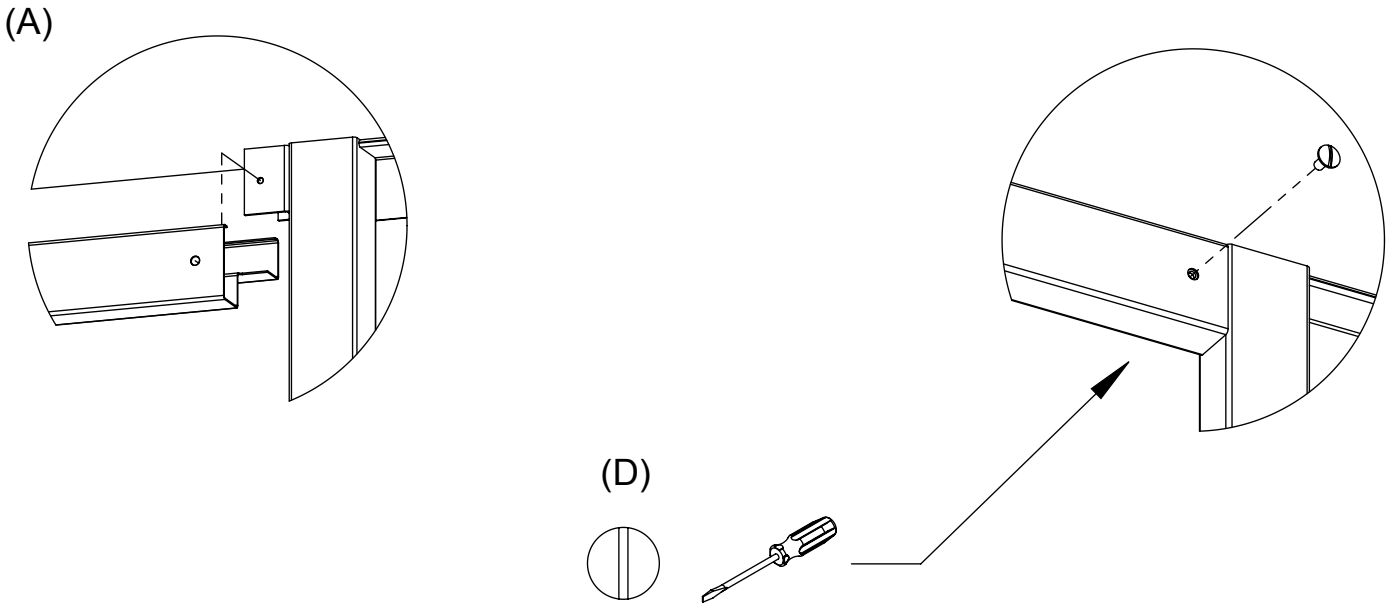

# FASE 60

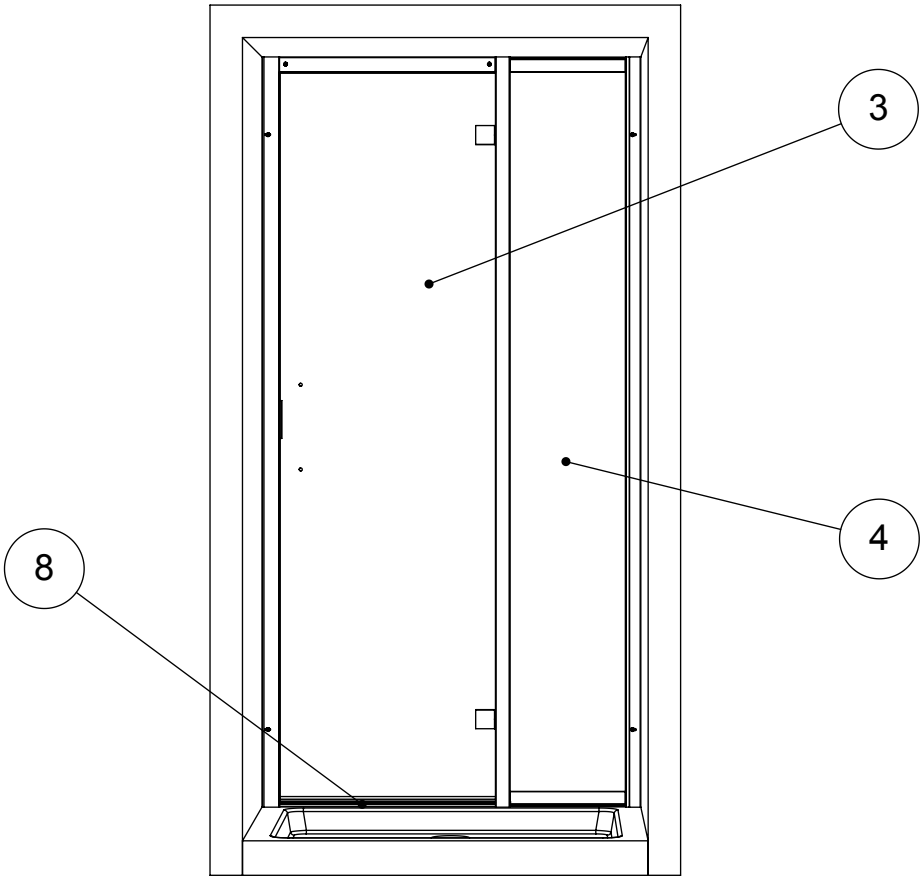


(A) TOGLIERE LA PELLICOLA PROTETTIVA DAI RIMANENTI PROFILI DEL BOX

(B) MONTARE L'ANTA (3) SUL PROFILO CERNIERE DELLA PARETE FRONTALE (4)

(C) POSIZIONARE IL PROFILO (8) TRA IL MONTANTE CERNIERE E MONTANTE BATTUTA

(D) BLOCCARE L'ANTA CON LE 4 VITI (23) IN DOTAZIONE

(E) REGOLARE LA STRUTTURA TRAMITE LE VITI (21) PER OTTENERE LA MESSA A PIOMBO DELL'ANTA E DELLA PARETE FRONTALE

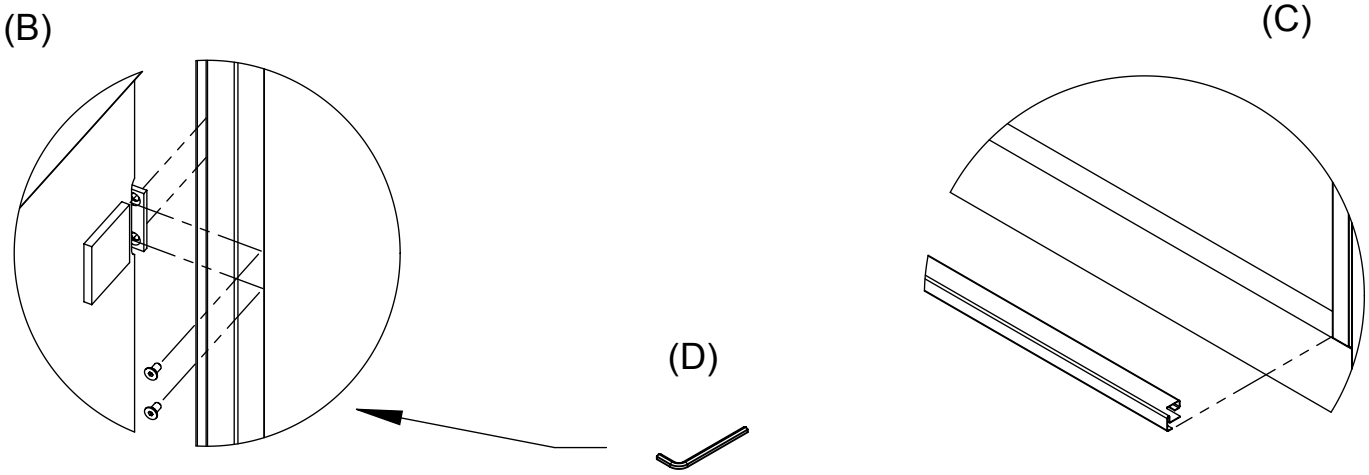

# FASE 70

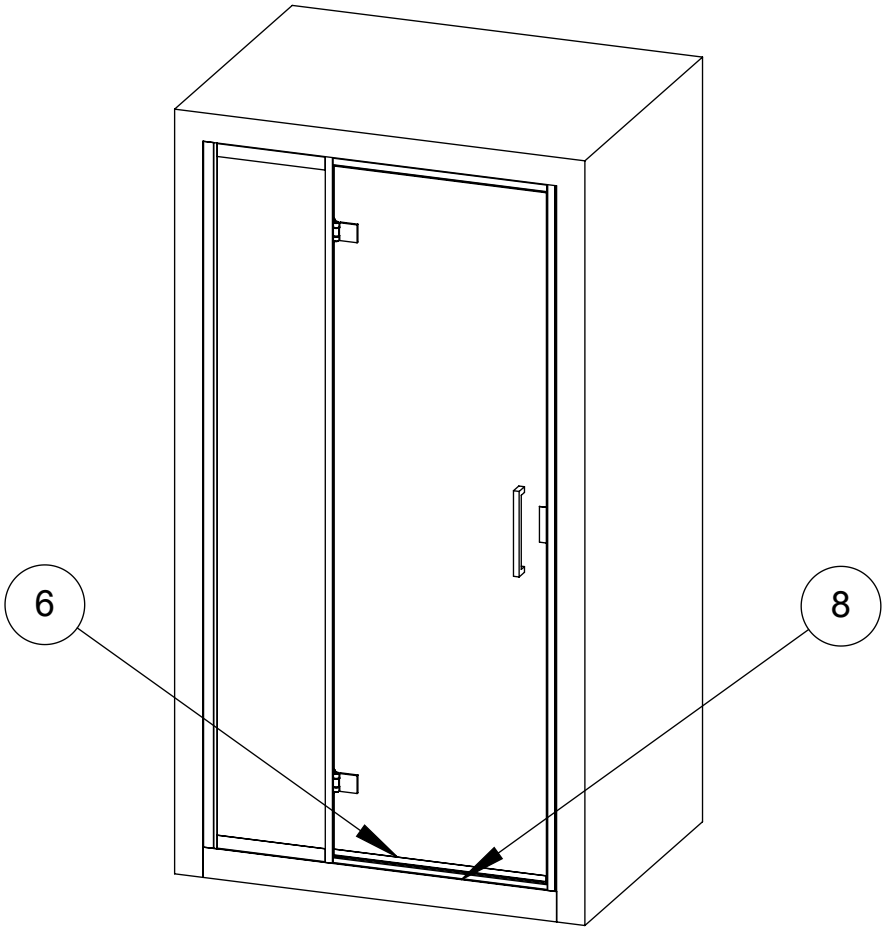


(A) INCASTRARE E SILICONARE IL PROFILO FRANGIACQUA (6) AL CRISTALLO DELLA PORTA, REGOLANDOLO PER EVITARE IL CONTATTO CON IL PROFILO DI BASE (8) E LASCIANDO 4mm TRA I DUE PROFILI

(B) MONTARE MANIGLIA (10)

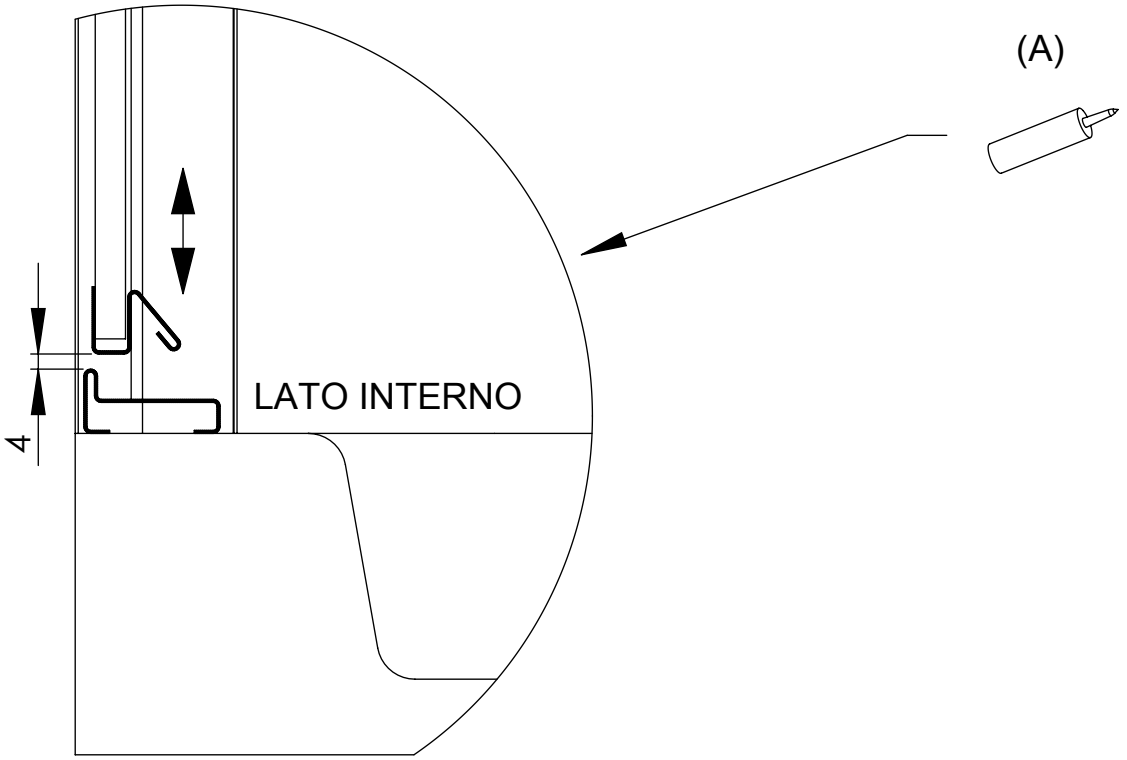

# FASE 80

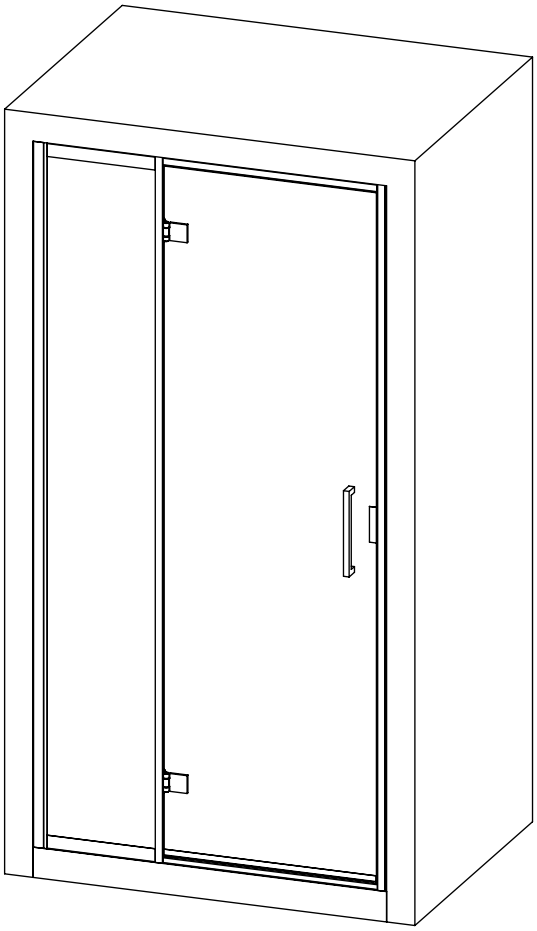

(A) MONTARE GUARNIZIONI (15) COME DA SCHEMA ALLEGATO

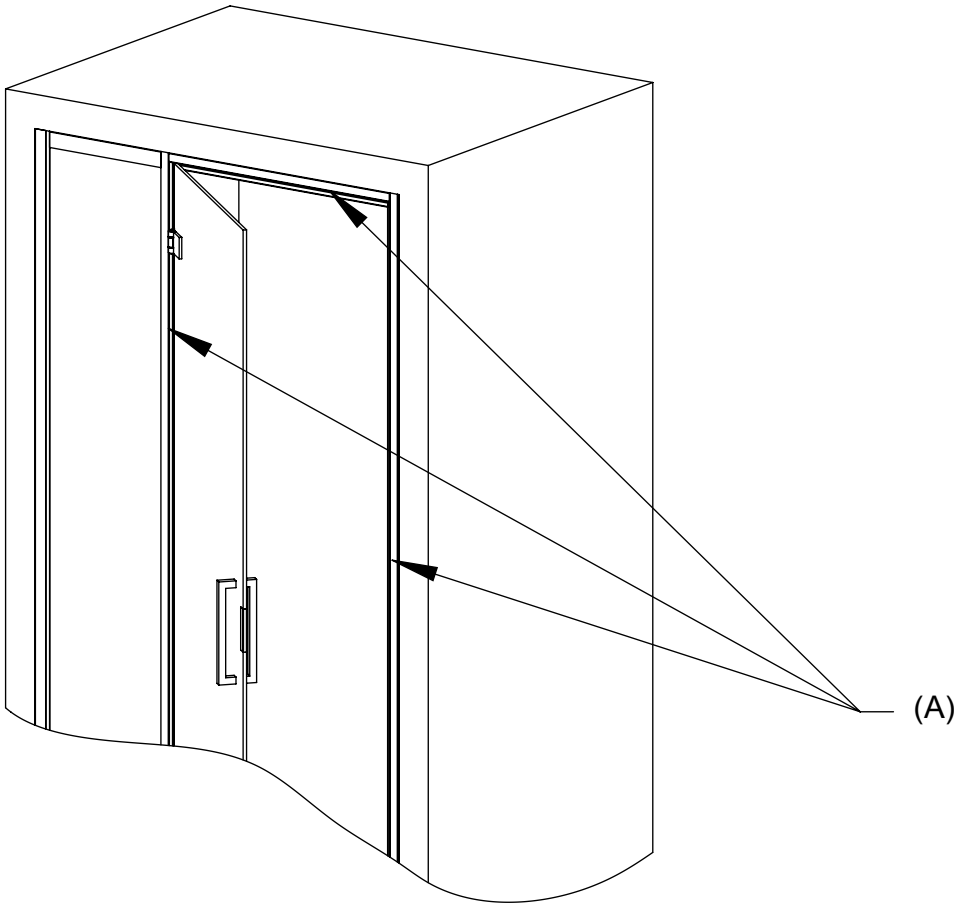

# FASE 90

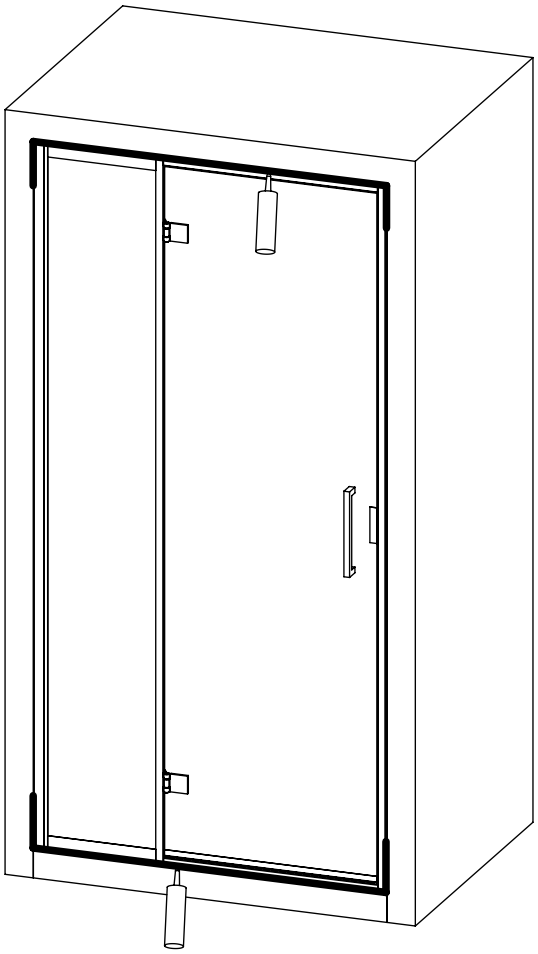

(A) SILICONARE NEL LATO ESTERNO IL PROFILO (5) , (7) E (8)

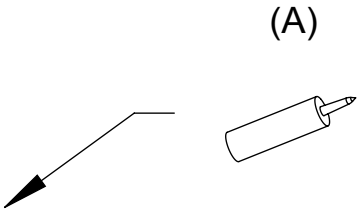


(B) SILICONARE NEL LATO INTERNO I PROFILI (1) E (2)

| | |
|---|---|
| ! | PER AVERE UNA PERFETTA TENUTA, MAI SILICONARE INTERNAMENTE I PROFILI (5) , (7) E (8) |

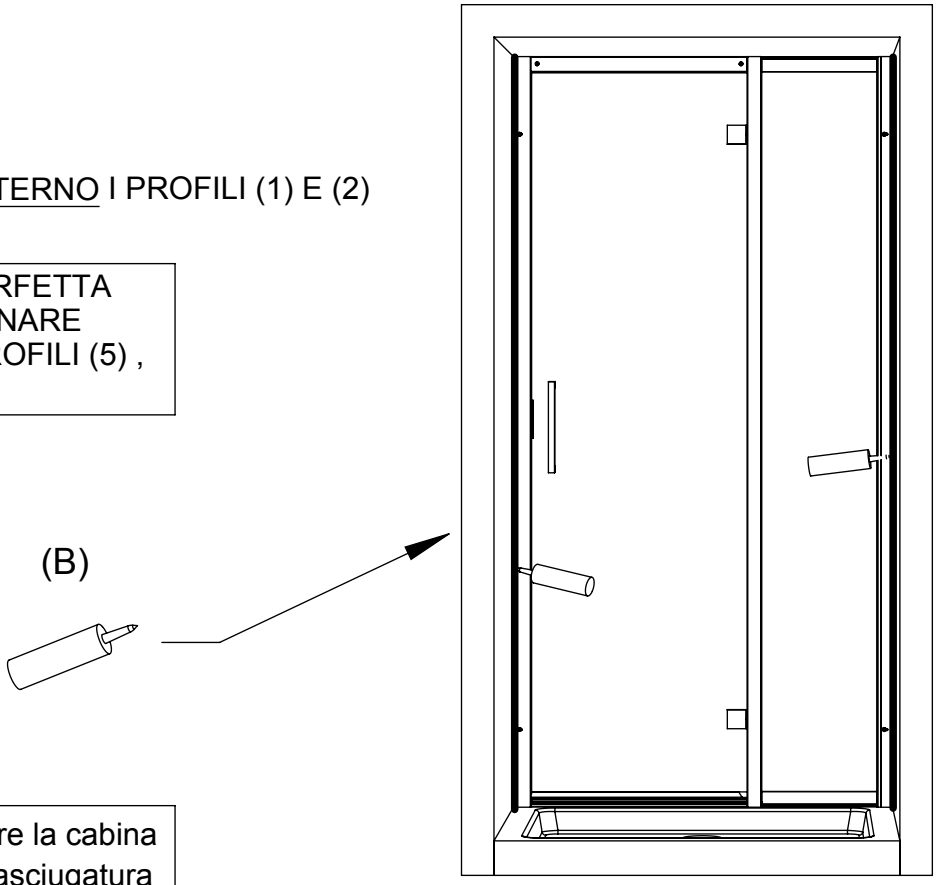


| | |
|---|---|
| ! | E' consigliabile utilizzare la cabina trascorso il periodo di asciugatura indicato dal sigillante utilizzato |