BIANCHI & FONTANA

EVEN VN2 + PEL

A

VERSIONE CON ASTA DIRITTA

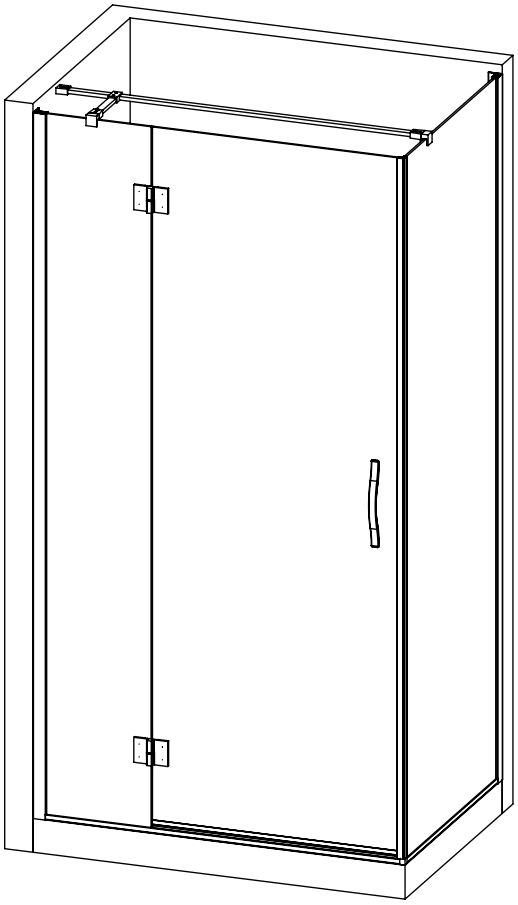

B

VERSIONE CON ASTA DIAGONALE

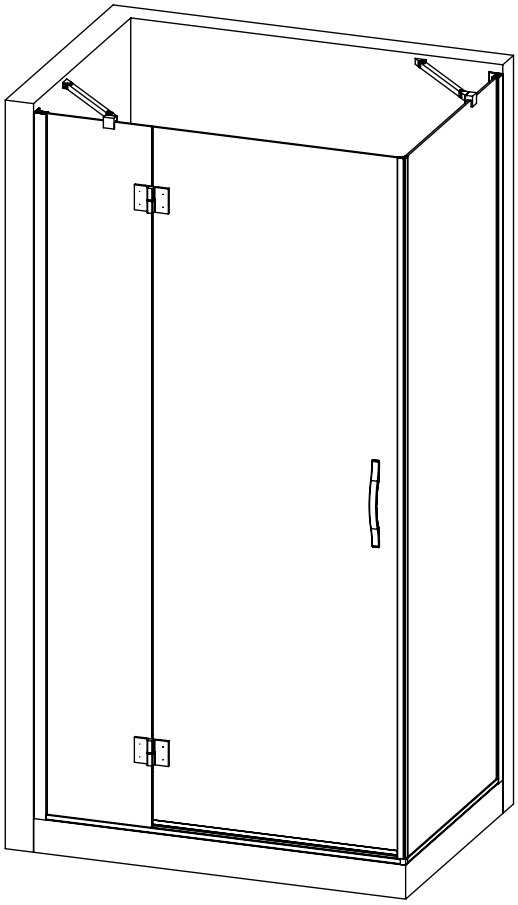

MATERIALE CONTENUTO ALL'INTERNO DELL'IMBALLO COMPOSTO DA 2 SCATOLE:

1. ANTA BATTENTE DESTRA COMPLETA DI MANIGLIA, PROFILI TELAIO CON SACCHETTO PER IL FISSAGGIO COMPOSTO DA 4 VITI CON TASSELLI
2. PARETE LATERALE FISSA E PARETE FRONTALE FISSA

CONDIZIONI DI BASE

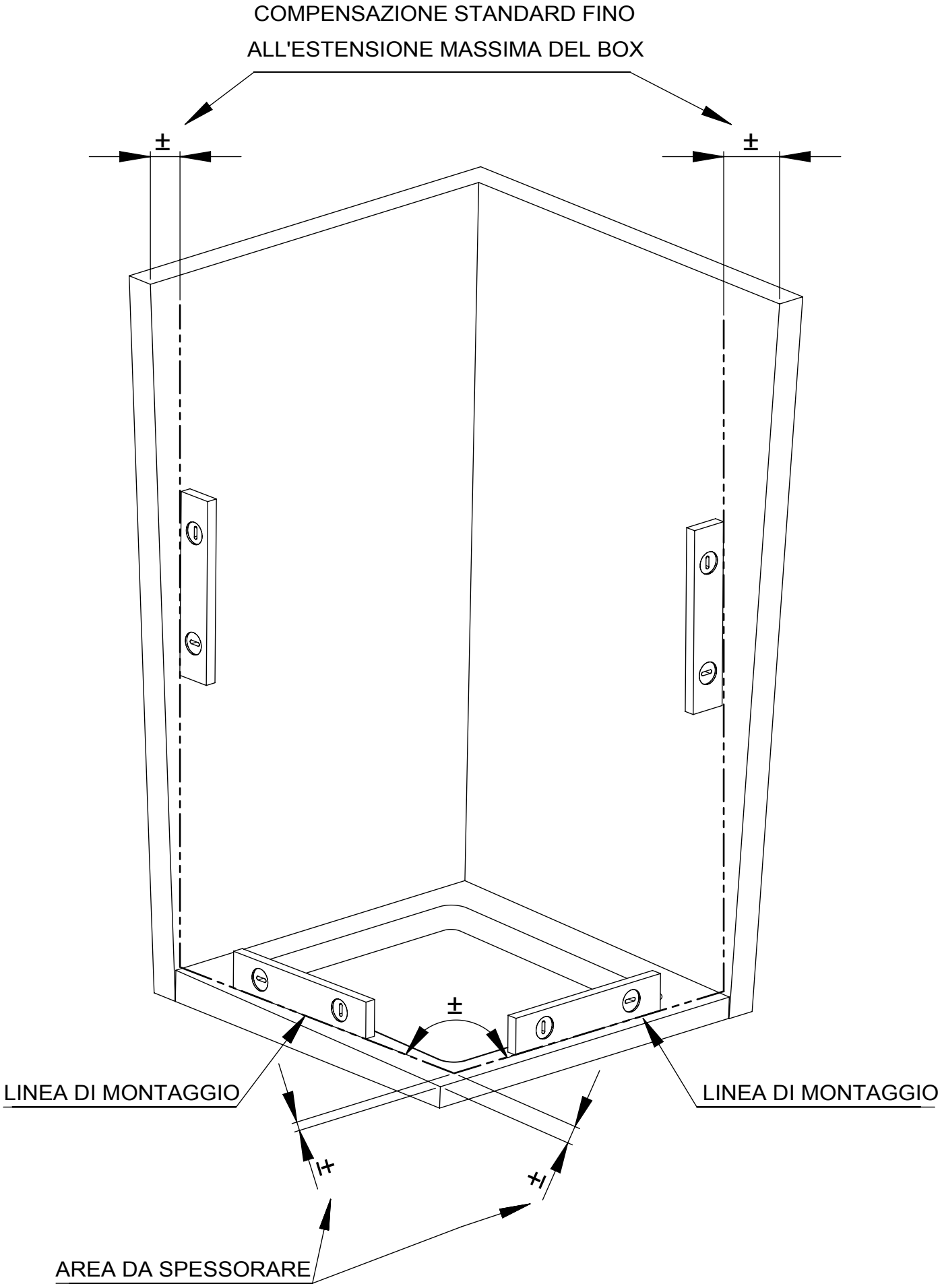

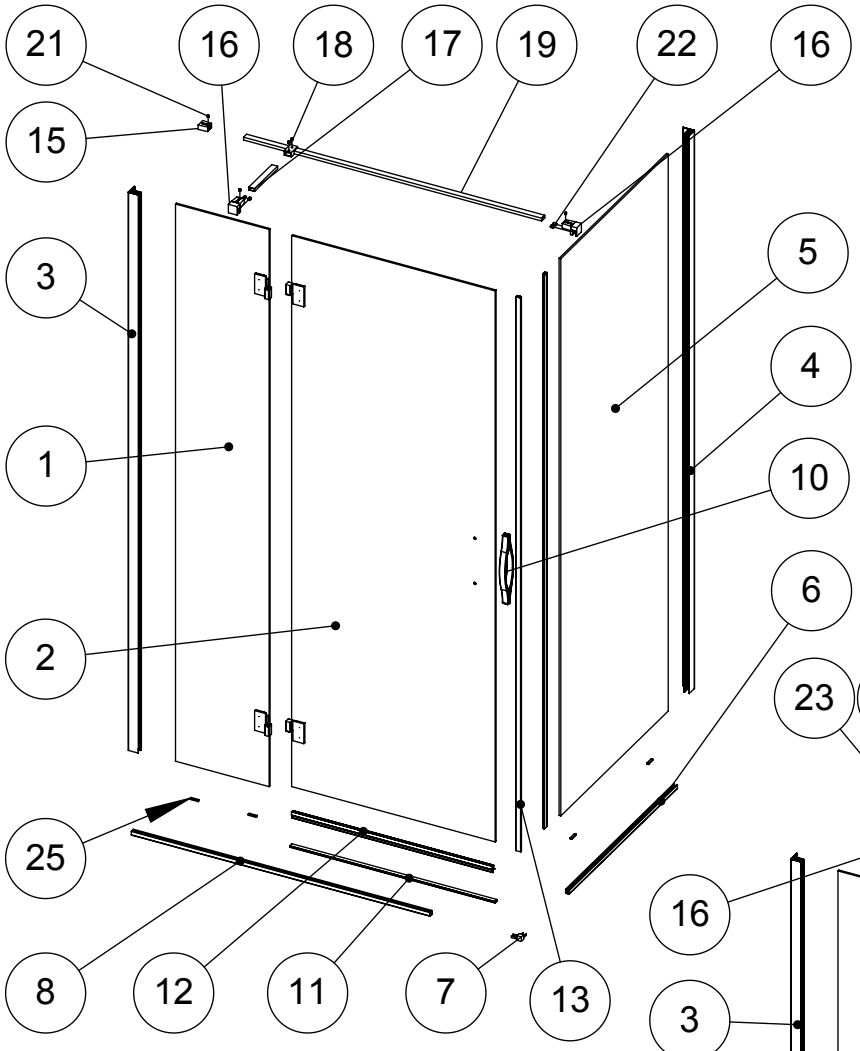

A

VERSIONE CON ASTA DIRITTA

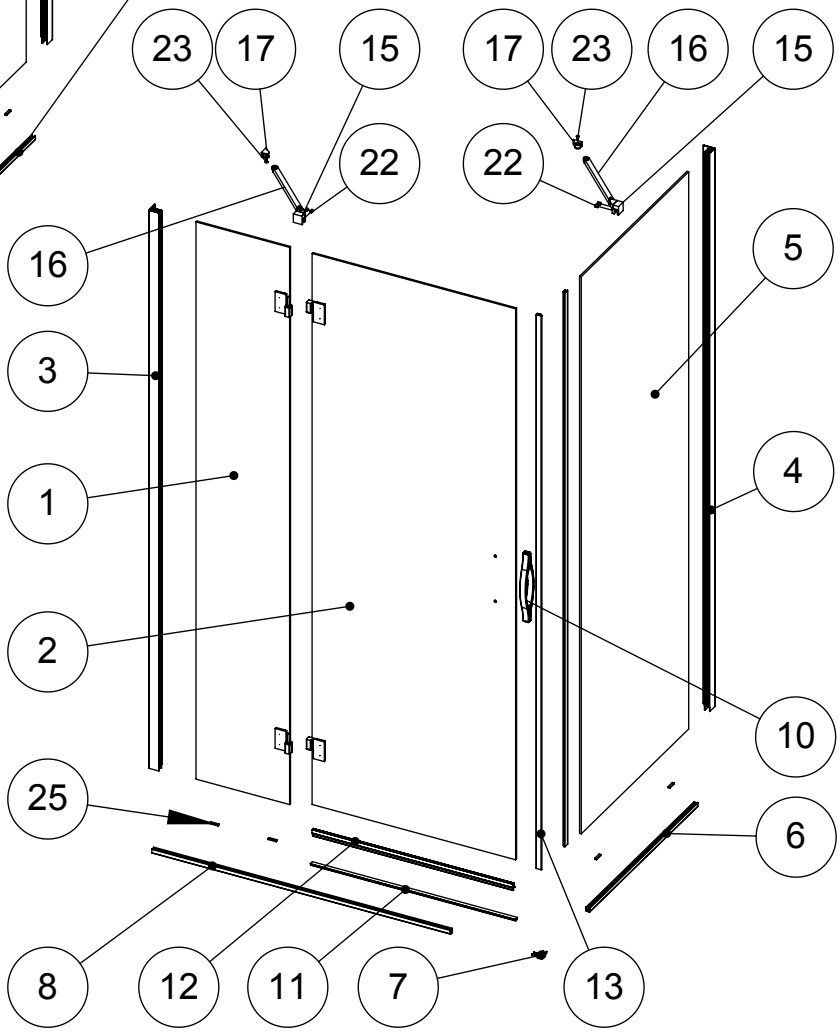

B

VERSIONE CON ASTA DIAGONALE

KIT MONTAGGIO DOTAZIONE

8 VITI INOX

8 TASSELLI Ø6

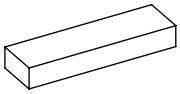
12 SPESSORI

ATTREZZI NECCESSARI

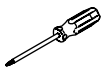
CACCIAVITE A CROCE

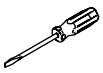
CACCIAVITE A TAGLIO

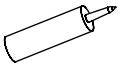
SILICONE

TRAPANO (PUNTA Ø6)

MATITA

BRUGOLA (ch.3)

METRO

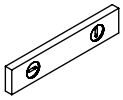
BOLLA

FASE 10

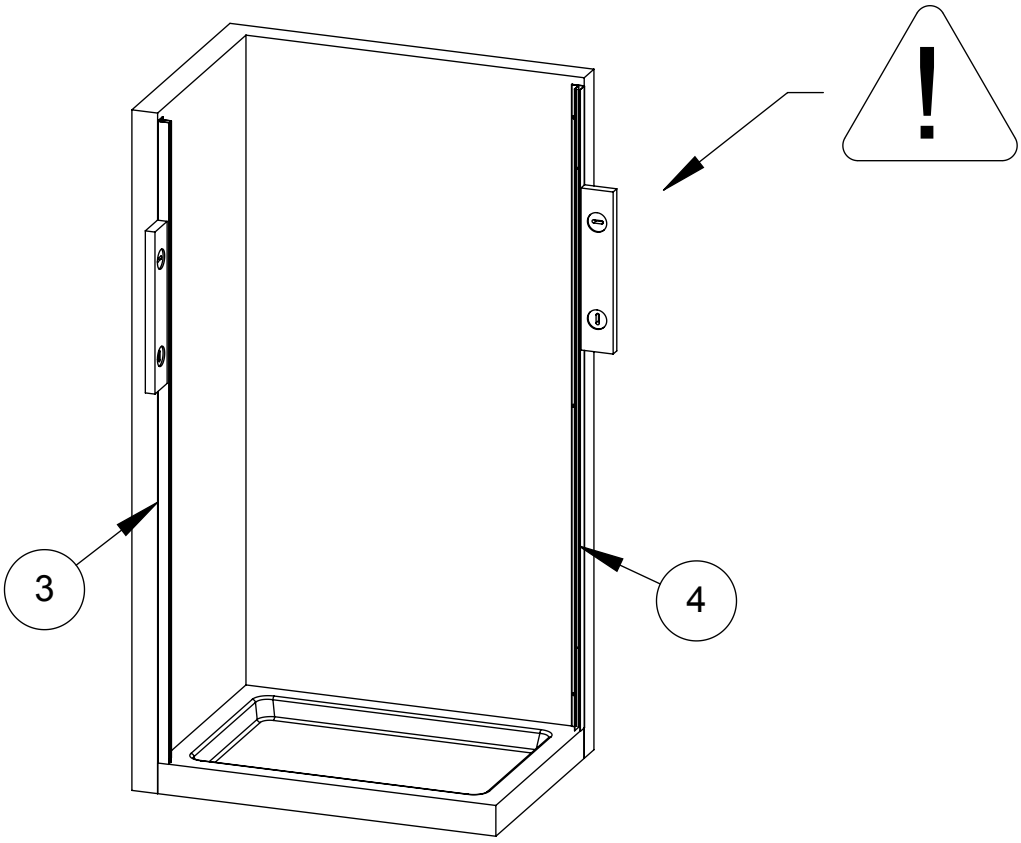

(A) TOGLIERE LA PELLICOLA PROTETTIVA DAI PROFILI (3) E (4) PRIMA DEL MONTAGGIO

(B) METTERE A PIOMBO I PROFILI (3) E (4) E UTILIZZARLI PER TRACCIARE LE FORATURE DI FISSAGGIO ALLA PARETE

(C) ESEGUIRE I FORI PER I TASSELLI

(D) INSERIRE I TASSELLI

(E) FISSARE I PROFILI DI COMPENSAZIONE (3) E (4) A MURO ATTRAVERSO LE VITI CON TASSELLI ACCERTANDO CHE I COMPENSATORI SIANO PERFETTAMENTE A PIOMBO

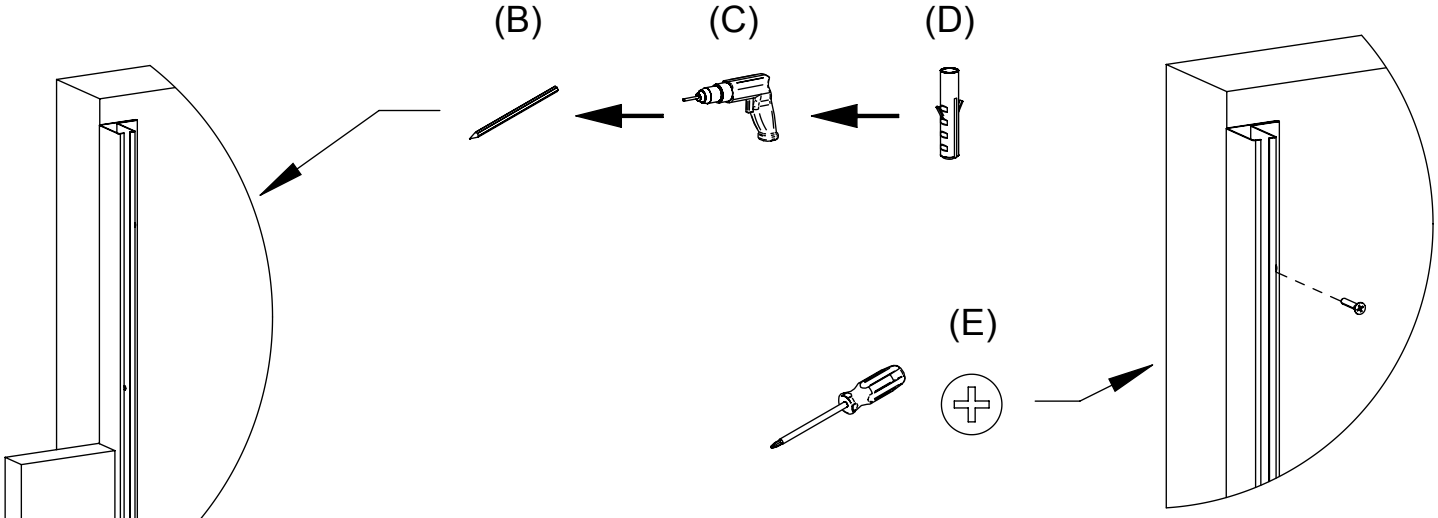

!	UTILIZZARE ESCLUSIVAMENTE VITI INOX il non utilizzo di viti inox può trasmettere la presenza di ruggine nella struttura

FASE 20

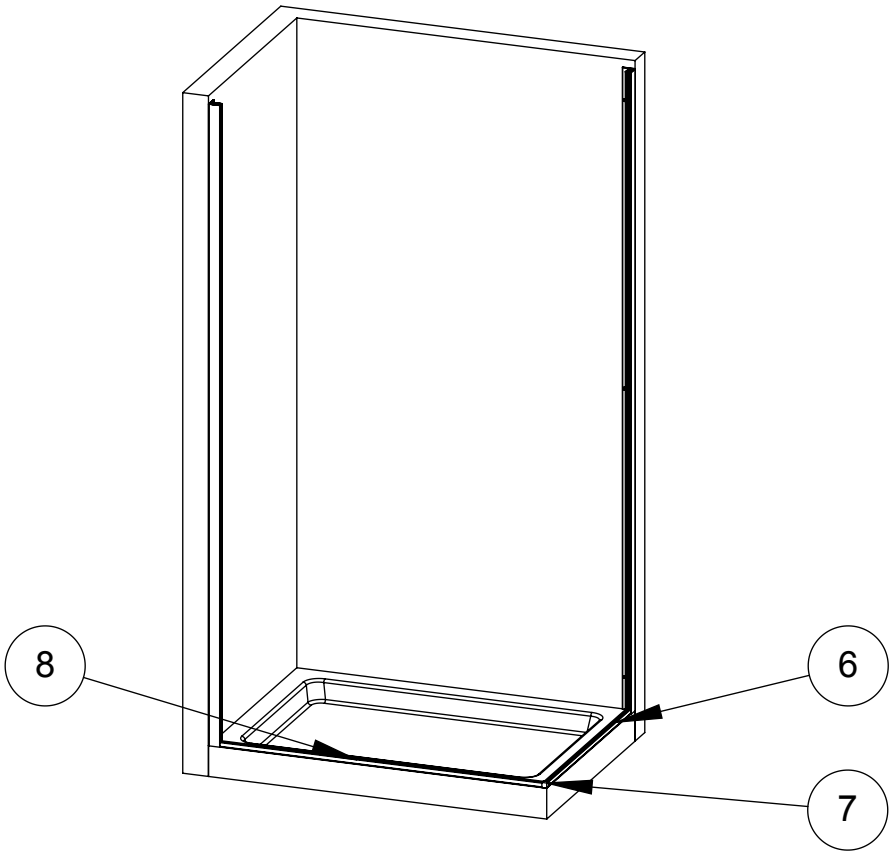

(A) TOGLIERE LA PELLICOLA PROTETTIVA DAI PROFILI (6) E (8) PRIMA DEL MONTAGGIO

(B) PREMONTARE I PROFILI (6) E (8) CON L'ELEMENTO ANGOLO (7)

(C) POSIZIONARE I PROFILI A TERRA (6) E (8) TRA I MONTANTI LATERALI (3) E (4)

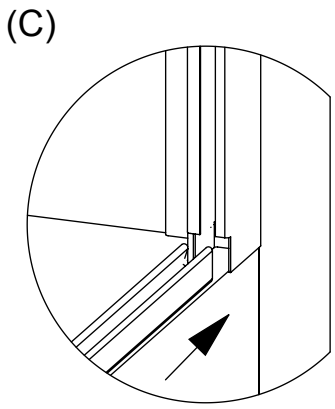

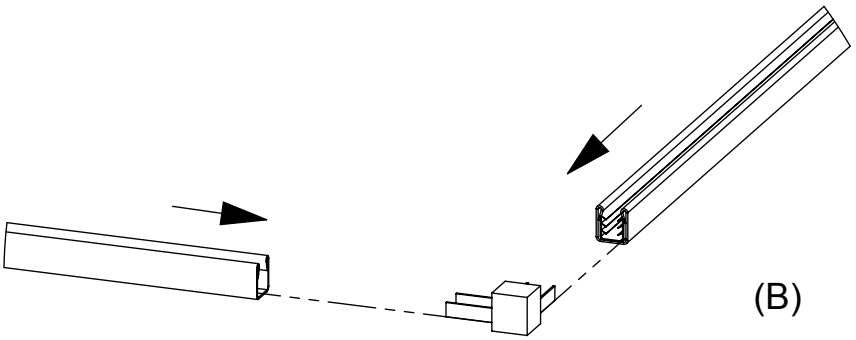

FASE 30

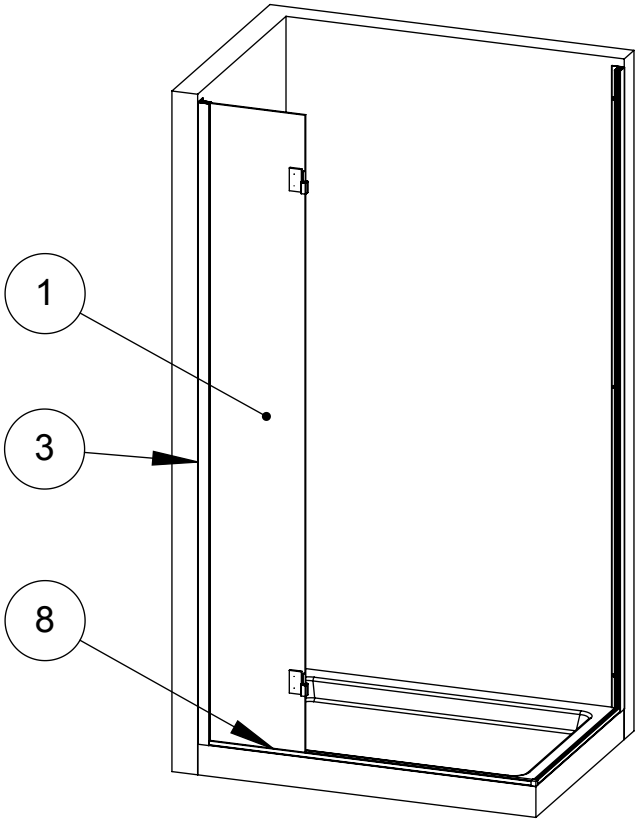

(A) INSERIRE LA PARETE FRONTALE CON CERNIERE (1) NEL PROFILO LATERALE (3) E NEL PROFILO A TERRA (8)

(B) REGOLARE L'ESTENSIONE DELLA PARETE FRONTALE (1) AGENDO SULLE VITI DEL PROFILO LATERALE (3)

(C) PER OTTENERE UN EVENTUALE ESTENSIONE SI PUO' AGIRE DISTANZIANDO IL VETRO DALLA GUARNIZIONE

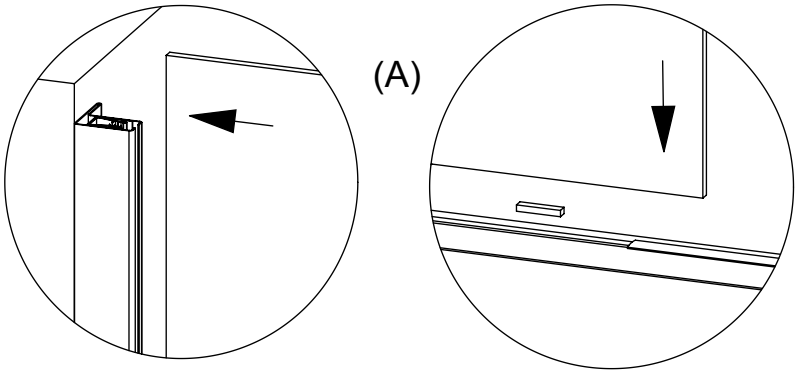

!	SE NECESSARIO UTILIZZARE GLI SPESSORI IN DOTAZIONE PER PORTARE A LIVELLO LA PARETE A VETRO

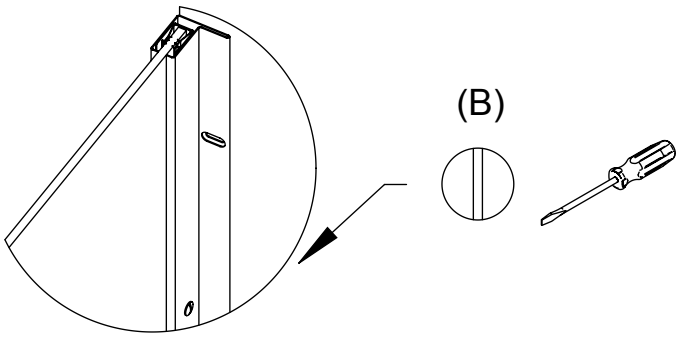

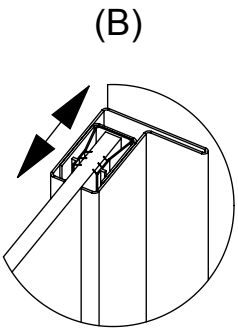

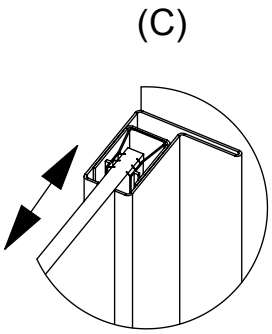

FASE 40

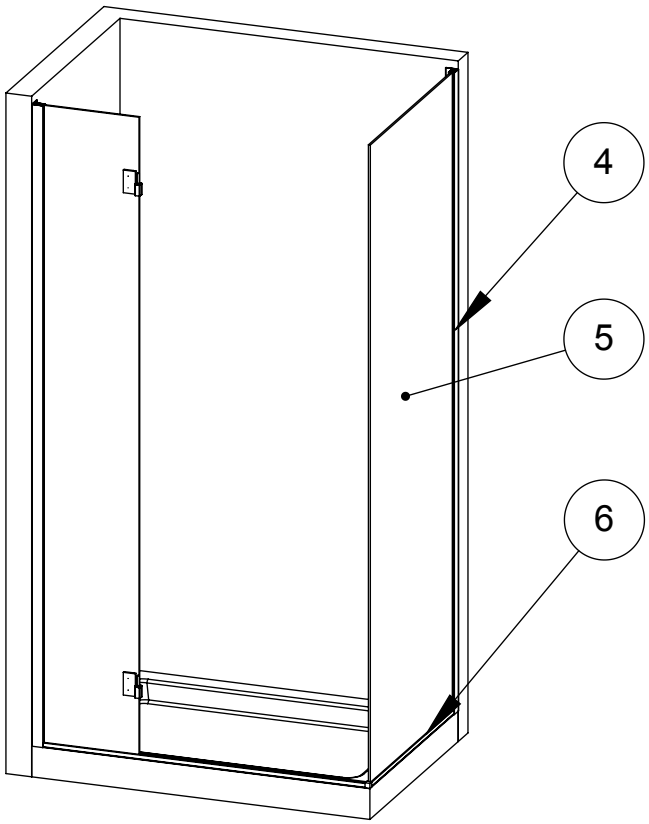

(A) INSERIRE LA PARETE LATERALE (5) NEL PROFILO LATERALE (4) E NEL PROFILO A TERRA (6)

(B) REGOLARE L'ESTENSIONE DELLA PARETE LATERALE (5) AGENDO SULLE VITI DEL PROFILO LATERALE (4)

(C) PER OTTENERE UN EVENTUALE ESTENSIONE SI PUO' AGIRE DISTANZIANDO IL VETRO DALLA GUARNIZIONE

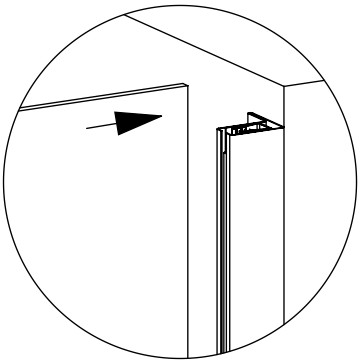

(A)

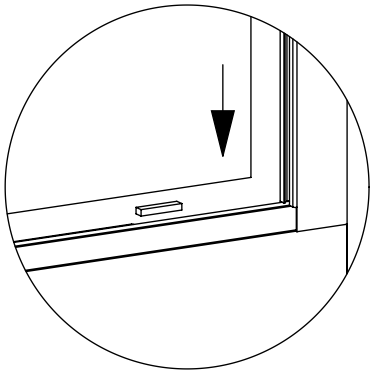

!	SE NECESSARIO UTILIZZARE GLI SPESSORI IN DOTAZIONE PER PORTARE A LIVELLO LA PARETE A VETRO

(B)

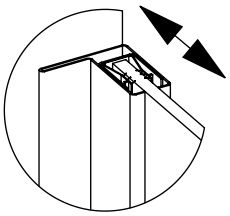

(C)

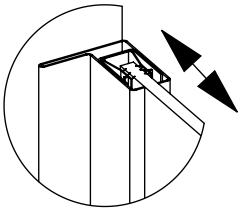

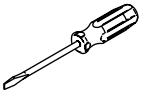

(B)

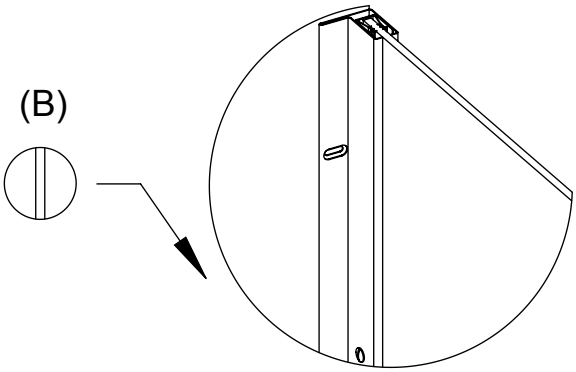

FASE 50

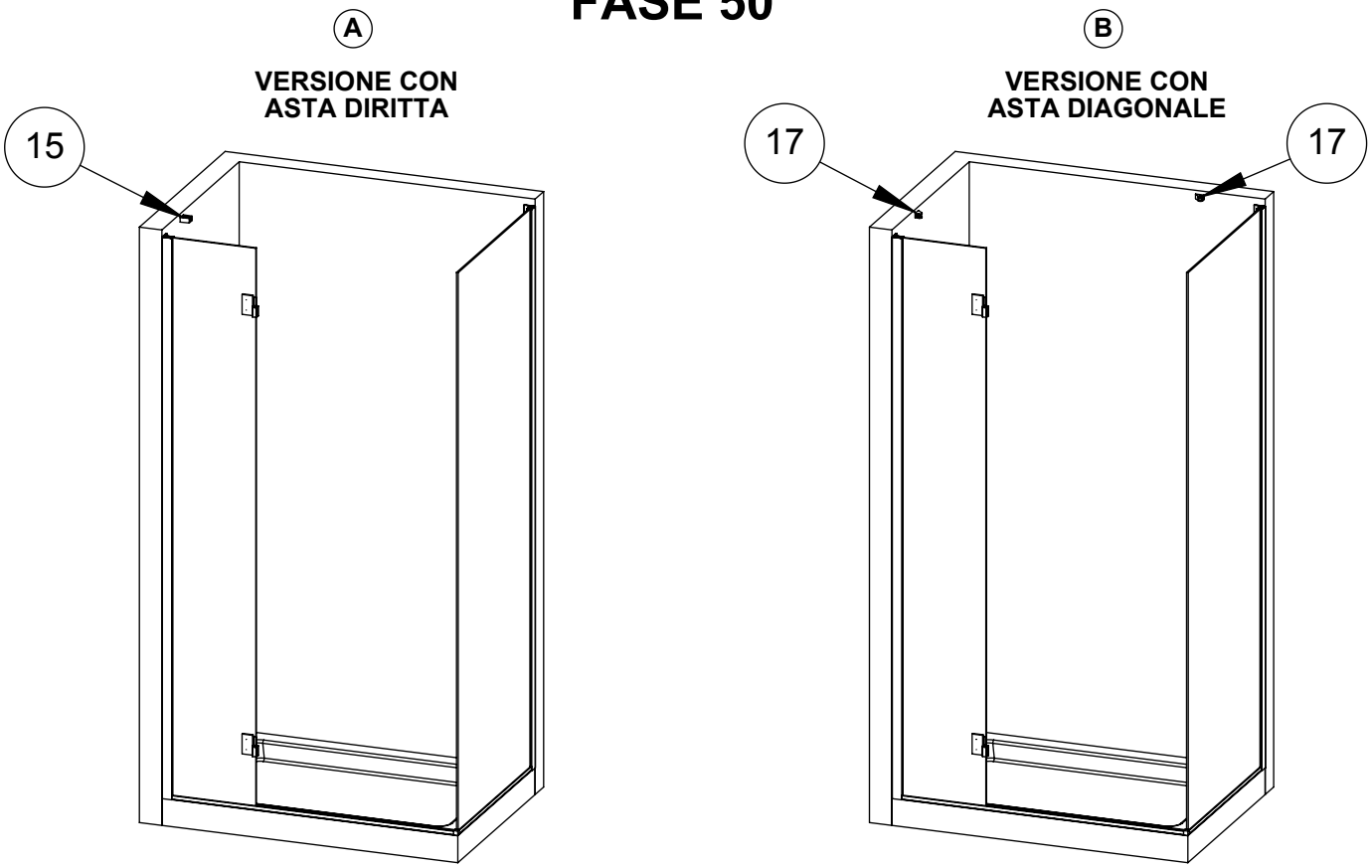

(A) POSIZIONARE IL SUPPORTO (15 VERSIONE A) O I SUPPORTI (17 VERSIONE B) E UTILIZZARLI PER TRACCIARE LE FORATURE DI FISSAGGIO ALLA PARETE

(B) ESEGUIRE I FORI PER I TASSELLI

(C) INSERIRE I TASSELLI

(D) FISSARE IL SUPPORTO (15 VERSIONE A) O I SUPPORTI (17 VERSIONE B) A MURO TRAMITE LE VITI CON TASSELLO

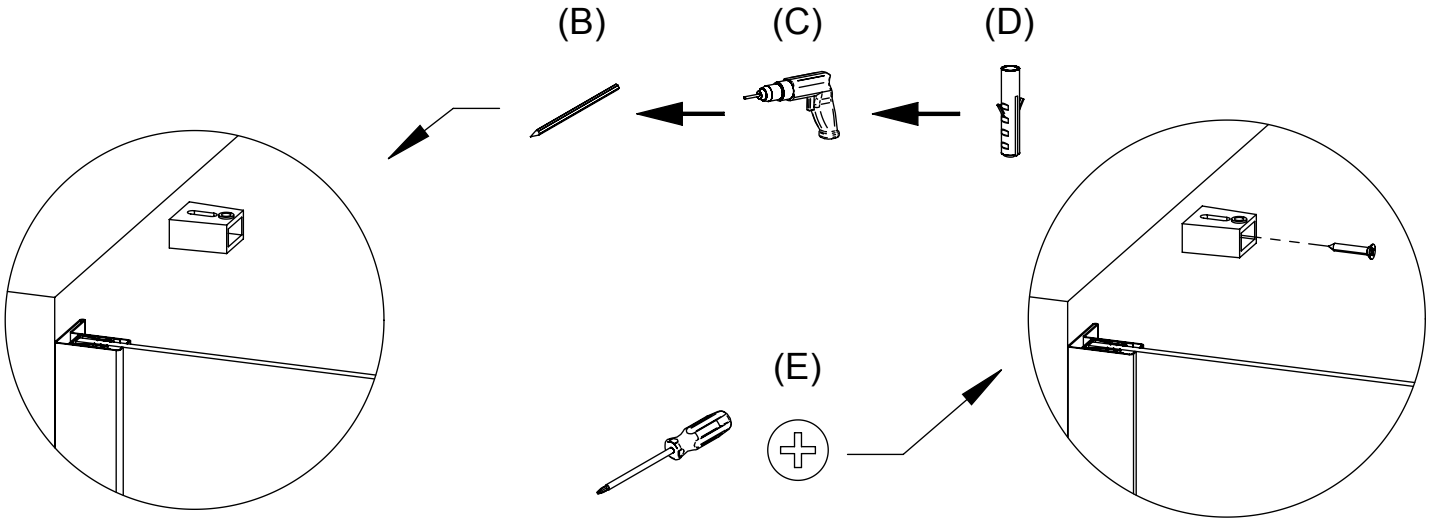

!	UTILIZZARE ESCLUSIVAMENTE VITI INOX il non utilizzo di viti inox può trasmettere la presenza di ruggine nella struttura

FASE 60

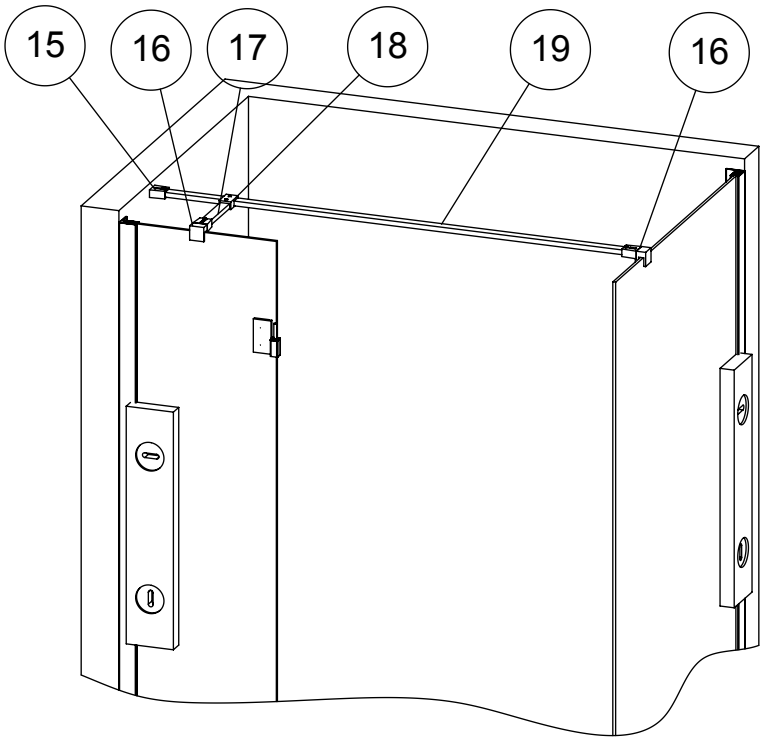

A

VERSIONE CON ASTA DIRITTA

(A) PREMONTARE L'ASTA STABILIZZANTE INSERENDO I MORSETTI A VETRO (16) NEI TUBI (17) E (19) E MONTARE IL TUBO (17) NEL MORSETTO A T (18)

(B) INSERIRE L'ASTA STABILIZZANTE NEL SUPPORTO A MURO (15) E APPOGGIARE I MORSETTI A VETRO SULLA PARETE FRONTALE E SULLA PARTER LATERALE

(C) REGOLARE LA STRUTTURA PER OTTENERE UNA MESSA A PIOMBO DELLE PARETI E BLOCCARE I SUPPORTI CON LE VITI (21) E BLOCCARE I MORSETTI A VETRO CON LE VITI (22)

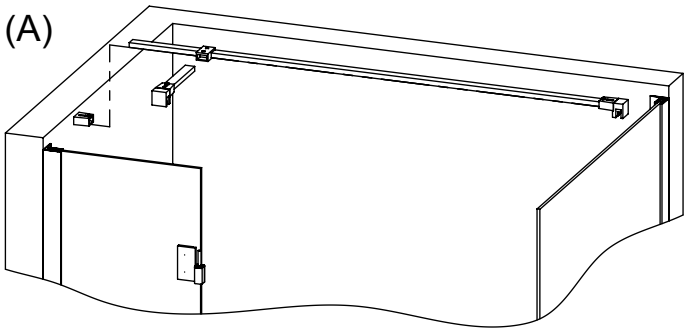

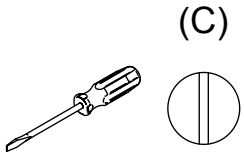

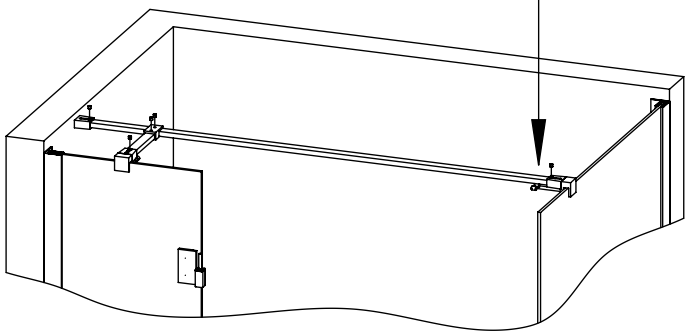

FASE 60

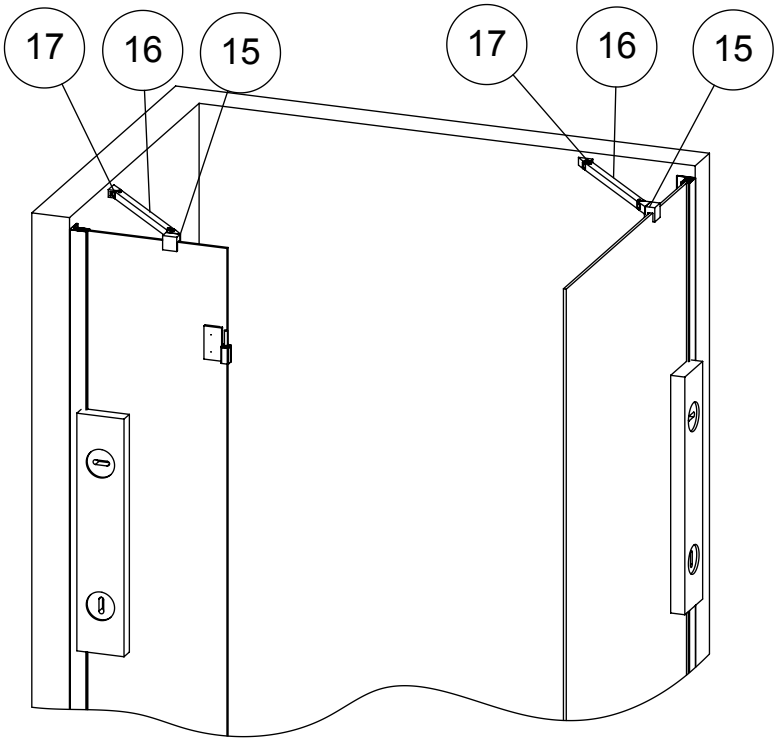

B

VERSIONE CON ASTA DIAGONALE

(A) PREMONTARE LE ASTE STABILIZZANTI INSERENDO I MORSETTI A VETRO (15) NEI TUBI (16)

(B) INSERIRE LE ASTE STABILIZZANTI NEI SUPPORTI A MURO (17) E APPOGGIARE I MORSETTI A VETRO SULLA PARETE FRONTALE E SULLA PARTER LATERALE

(C) REGOLARE LA STRUTTURA PER OTTENERE UNA MESSA A PIOMBO DELLE PARETI E BLOCCARE I SUPPORTI CON LE VITI (21) E BLOCCARE I MORSETTI A VETRO CON LE VITI (22)

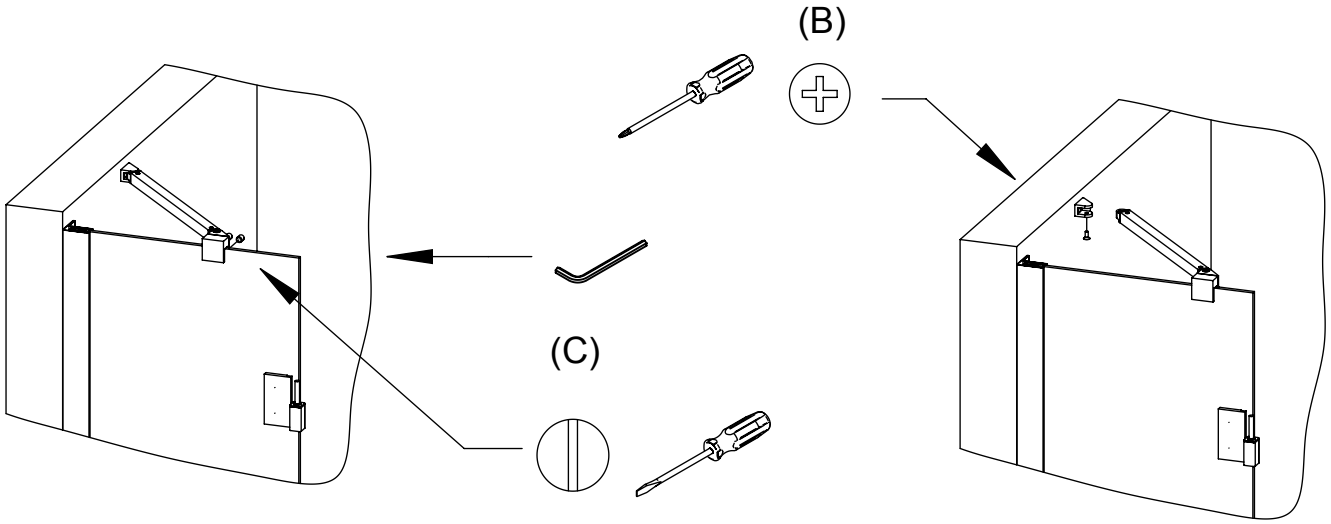

FASE 70

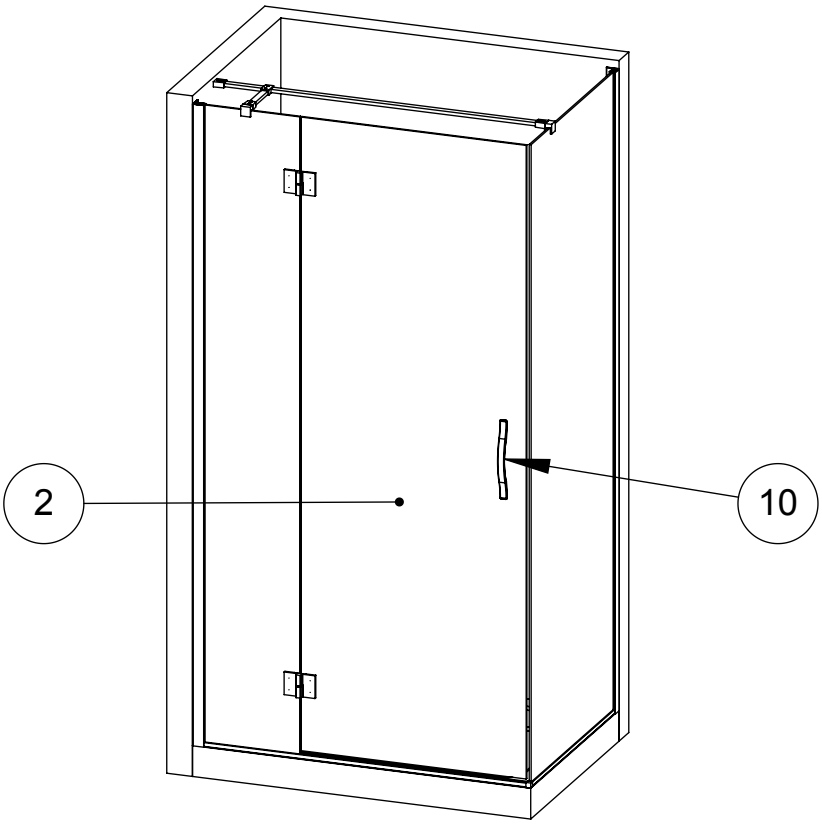

(A) INSERIRE LA PORTA (2) CON CERNIERE SULLA PARETE FRONTALE FISSA

(B) MONTARE MANIGLIA

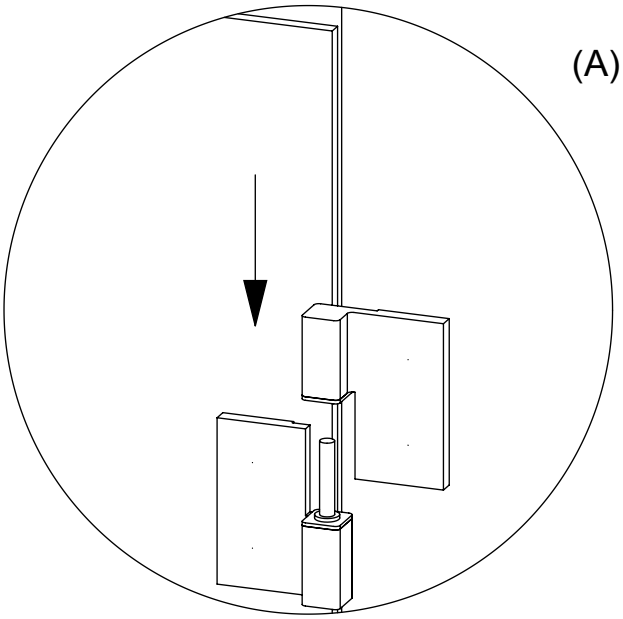

FASE 80

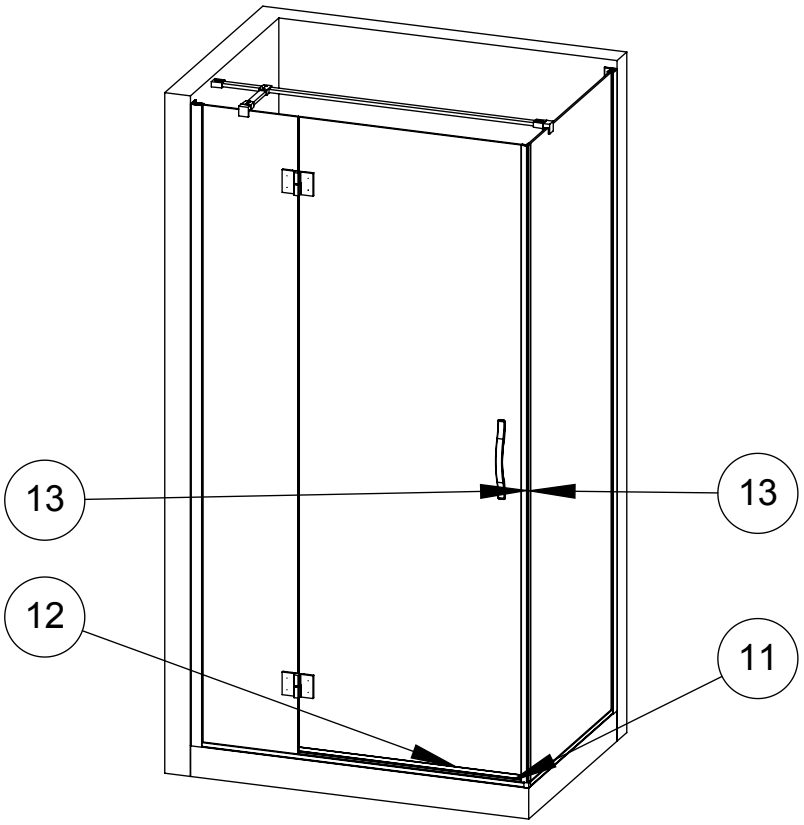

(A) INSERIRE NELLA PORTA (2) LE GUARNIZIONI (13) E (11) , NELLA PARETE LATERALE LA GUARNIZIONE (13)

(B) INSERIRE NEL PROFILO A TERRA SOTTO LA PORTA LA GUARNIZIONE (12)

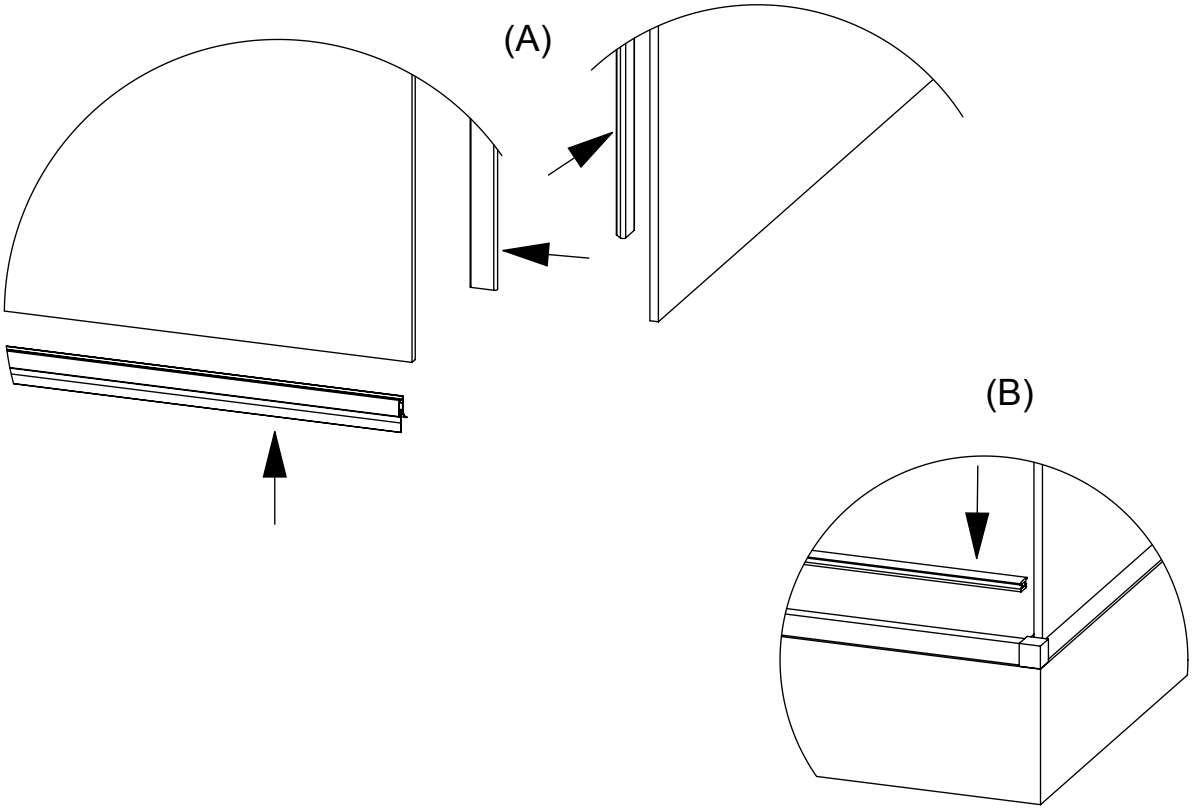

FASE 90

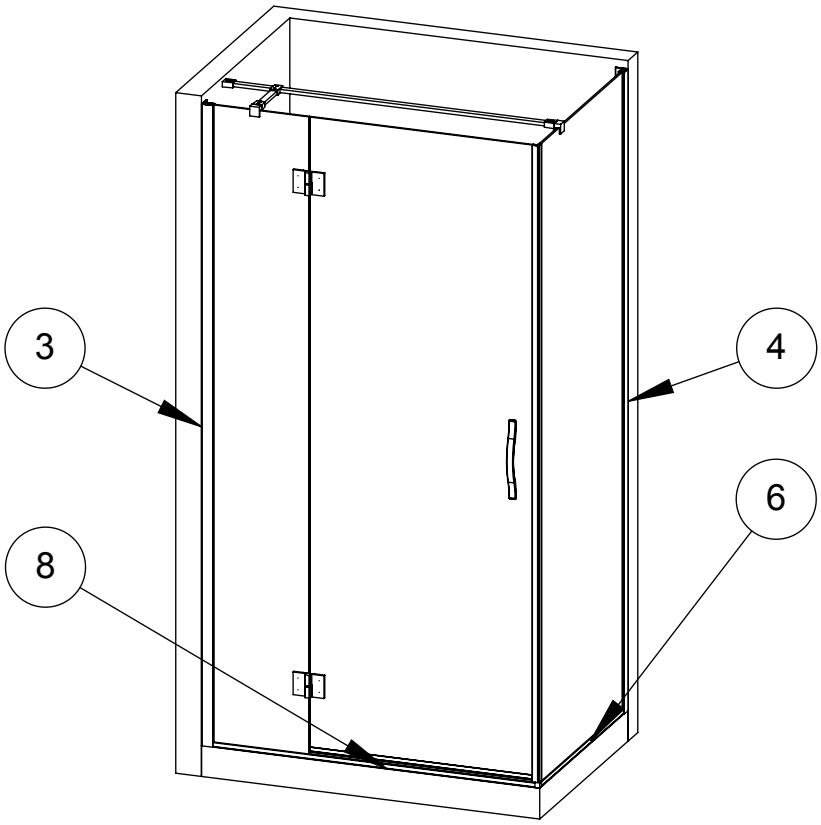

(A) SILICONARE NEL LATO ESTERNO I PROFILI (3) , (4) , (6) E (8)

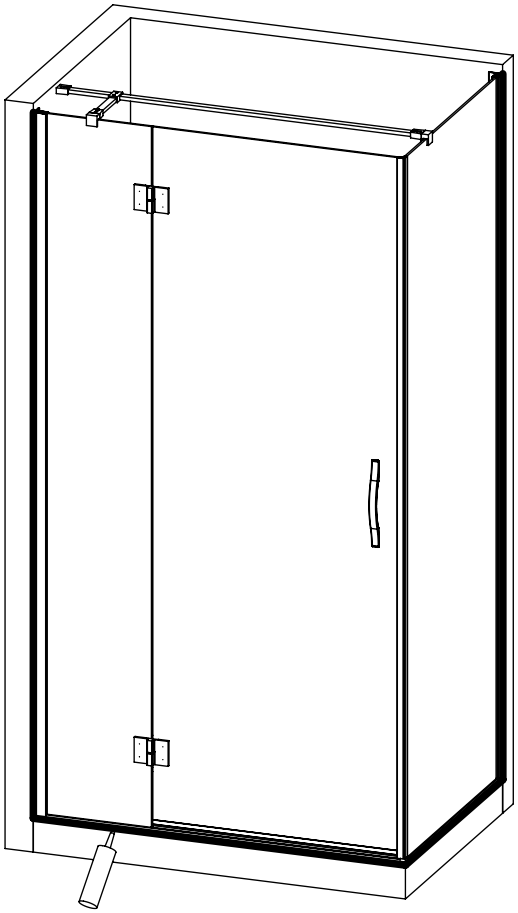

!	PER AVERE UNA PERFETTA TENUTA, MAI SILICONARE INTERNAMENTE IL PROFILO INFERIORE (BORDO PIATTO)

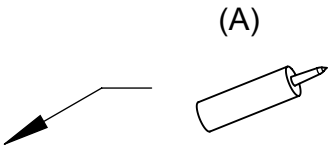

!	E' consigliabile utilizzare la cabina trascorso il periodo di asciugatura indicato dal sigillante utilizzato